ОЗНО

АО «ОПЫТНЫЙ ЗАВОД НЕФТЕГАЗОВОГО ОБОРУДОВАНИЯ»

КАТАЛОГ ПРОДУКЦИИ

- СПЕЦПРЕДЛОЖЕНИЕ КЛАПАН-АНТИКРИЗИС ОЗ 44.38.М
- КЛАПАН ОБРАТНЫЙ ПОВОРОТНЫЙ КОП
- КЛАПАН ОБРАТНЫЙ ОСЕСИММЕТРИЧНЫ КОО
- КЛАПАН ОБРАТНЫЙ УСТЬЕВОЙ КОУ
- КЛАПАН ОБРАТНЫЙ БУРОВОЙ КОБ
- ФИЛЬТР СЕТЧАТЫЙ ФС
- ПРЕДОХРАНИТЕЛЬНЫЙ ПРУЖИННЫЙ КЛАПАН ППК
- КЛАПАН ОБРАТНЫЙ ПРИЕМНЫЙ КП
- ИЗОЛИРУЮЩЕЕ ФЛАНЦЕВОЕ СОЕДИНЕНИЕ ИФС И СЗК
- ВЕНТИЛЬ ИГОЛЬЧАТЫЙ
- КЛАПАН ЗАПОРНЫЙ

г. Уфа, ул. Энергетиков, 1
тел./факс: (347) 229-40-98, 291-28-01
www.ozngo.ru, e-mail: sale@ozngo.ru

О заводе:

АО «Опытный завод нефтегазового оборудования» - основан в 2006 году и является динамично развивающимся предприятием, воплощающим конструкторские решения в области производства трубопроводной арматуры. Завод производит и поставляет арматуру на Российский рынок и страны СНГ.

Высокие стандарты и требования, предъявляемые к контролю качества выпускаемой АО «ОЗНО» продукции зарекомендовали завод надёжным поставщиком ТПА. Опираясь на колоссальные собственные знания и опыт работы, предприятию за последние годы, удалось значительно расширить линейку выпускаемой продукции.

Наши преимущества:

-Производственные мощности позволяют в кратчайшие сроки выполнить ЭКСКЛЮЗИВНУЮ арматуру по самым сложным техническим заданиям заказчика;

-Вся продукция предназначена как для жидких, так и для газообразных рабочих сред;

-Широкий спектр использования арматуры в промышленности;

-В процессе изготовления используется высокотехнологичное оборудование;

-Выпускаемая продукция имеет необходимые сертификаты соответствия и соответствие требованиям регламента о безопасности оборудования для работы во взрывоопасных средах

Контакты:

450045, Республика Башкортостан, г. Уфа, п. Ново-Александровка, ул. Энергетиков 1.
e-mail: sale@ozngo.ru, office@ozngo.ru
сайт: www.ozngo.ru
Телефоны: (347) 229-40-98
Отдел сбыта: (347) 291-28-01; 291-28-02; 291-28-03

АО «Опытный завод нефтегазового оборудования». Единственный производитель в Приволжском федеральном округе завод-производитель КОП, КОО, фильтров Ду6-2200 мм

Содержание:

Общие сведения
Условные обозначения, номер чертежа
Спецпредложение КЛАПАН-АНТИКРИЗИС ОЗ 44.38.М
Клапан обратный поворотный (КОП) 19(с,лс,нж)38нж, 19с(лс,нж)11нж, 19с(лс,нж)15нж, 19с(лс,нж)16нж, 19с(лс,нж)18нж, 19с(лс,нж)20нж, 19с(лс,нж)22нж, 19с(лс,нж)40нж, 19с(лс,нж)42(43,44,45)нж, 19с(лс,нж)47нж, 19с(лс,нж)49нж, 19с(лс,нж)55нж, 19с(лс,нж)63нж, 19с(лс,нж)70нж, 19с(лс,нж)71(72)нж, 19с(лс,нж)73нж(76нж), 19с(лс,нж)98нж,
Серия и примерное обозначение: ОЗ 44.38, ОЗ 44.11, ОЗ 44.15, ОЗ 44.16, ОЗ 44.20, ОЗ 44.22, ОЗ 44.47, ОЗ 44.49, ОЗ 44.55, ОЗ 44.63, ОЗ 44.70, ОЗ 44.71(72), ОЗ 44.73(76), ОЗ 44.98
Клапан обратный осесимметричный тарельчатый пружинный безударный КОО ОЗ 44.19
Клапан обратный устьевой КОУ ОЗ 44.19У
КОБ-клапан обратный буровой ОЗ 44.19.Б
Фильтр сетчатый ФС Т-образный ОЗ 71.01.2
Фильтр сетчатый ФС У-образный ОЗ 71.04.2
Фильтр сетчатый ФС Тройниковый ОЗ 71.05.1
Фильтр сетчатый ФС Конусный ОЗ 71.03.2
Предохранительный пружинный клапан ППК ОЗ 17.38
Клапан обратный приемный КП ОЗ 44.42.2
Изолирующее фланцевое соединение ИФС и СЗК ОЗ 51.01.1; ОЗ 52.01.1
Вентиль игольчатый 15С(лс, нж)54БК
Клапан запорный 15с(лс,нж)22нж, 15с(лс,нж)52нж, 15с(лс,нж)57нж, 15с(лс,нж)65нж, 15с(лс,нж)67бк, 15с(лс,нж)68нж
Опросные листы
Инструкция по эксплуатации КОП

Общие сведения

Область применения

Защитная трубопроводная арматура, предназначенная для недопущения изменения направления потока среды в оборудовании промысловых и газосборных пунктов, газоперерабатывающих заводов, подземных хранилищ газа, линейной части магистральных газопроводов, технологических обвязок компрессорных, дожимных, газораспределительных и газоизмерительных станций, общего назначения; изготавливаемых для применения на опасных производственных объектах, связанных с обращением взрывоопасных и химических опасных веществ. На объектах магистрального трубопроводного транспортирования; на объектах атомной, нефтяной и газовой промышленности; для нужд народного хозяйства и экспорта.

Материалы

При выборе материалов для деталей арматуры учитывают заданные условия эксплуатации:

а) расчетное давление;

б) минимальную температуру окружающей среды;

в) максимальную температуру рабочей среды;

г) химический состав и свойства рабочей (взрывоопасность, наличие примесей, приводящих к эрозионному износу) и окружающей среды (коррозионная активность)

Материалы для изготовления арматуры и ее комплектующих элементов выбираются в соответствии с нормативными документами, с учетом характеристик рабочей среды, параметров и условий эксплуатации. По желанию заказчика, клапана изготовляются из молибденсодержащих сталей.

Конструкция арматуры

Конструкция арматуры АО «ОЗНО» обеспечивает:

а) надежность функционирования и безопасность для персонала в рабочих условиях;

б) заданную прочность корпуса, в том числе при перепадах давления на затворе, при выполнении функций открытия и закрытия. Прочность корпуса подтверждают расчетом и рабочими чертежами;

в) плотность материала корпусных деталей и сварных швов;

г) отсутствие утечек во внешнюю среду;

д) требуемую герметичность затвора;

е) исключение недопустимых ударов при открывании и закрывании;

Тип фланцев и уплотнительной поверхности принимают в соответствии с требованиями ГОСТ.

Арматура DN 300 и более имеет три опорные поверхности (лапы) для установки на фундамент, обеспечивающие устойчивость арматуры.

Клапаны обратные соответствуют ГОСТ Р 53671.

Климатическое исполнение и категорию размещения арматуры в соответствии с ГОСТ 15150 и указывается в КД.

Изготовление арматуры

Перед изготовлением арматуры осуществляют контроль соответствия заготовок из проката, поковок и штамповок, а также литых деталей требованиям нормативной документации и требованиям, указанным на чертежах.

Изготовление трубопроводной арматуры осуществляется обученным персоналом необходимой квалификации, с соблюдением требований проектной документации, охраны труда и техники безопасности. Трубопроводная арматура АО «ОЗНО», подлежит сертификации, сварщики и технология сварки прошли аттестацию в соответствующих структурах.

При изготовлении арматуры осуществляется контроль технологического процесса и соблюдение мер безопасности.

Выполнение требований конструкторской документации к технологическим процессам, контролю, обеспечению установленных показателей безотказности АО «ОЗНО» подтверждает системой производственного контроля и испытаниями. Испытания проводится по соответствующим программам и методикам испытаний ПМИ.

В процессе изготовления присоединительные концы патрубков, сварные швы корпусных деталей подвергают 100%-ному контролю для обнаружения недопустимых дефектов.

Соответствие материалов требованиям ТУ и КД подтверждают сертификатами организаций-поставщиков и протоколами испытаний организации-изготовителя по методике, предусмотренной нормативной документацией на соответствующий материал.

Арматура сертифицирована на соответствие требованиям промышленной безопасности и требованиям нормативных документов по стандартизации организациями, аккредитованными в соответствии с действующим законодательством.

Маркировка

Маркировка арматуры - по ГОСТ 4666.

Арматура, производимая АО «ОЗНО» имеет следующую маркировку:

- наименование или товарный знак АО «ОЗНО» (на корпусе и табличке);
- марка или условное обозначение материала корпуса (на корпусе);
- марка или условное обозначение материала концов под приварку
- заводской номер и год изготовления (на корпусе);
- обозначение арматуры (на корпусе);
- давление номинальное PN (на корпусе);

- диаметр номинальный (проход условный) DN (на корпусе);
- климатическое исполнение и категория размещения (на корпусе и табличке);
- монтажный номер арматуры – при дополнительном указании в заказе;
- стрелки, указывающие направление рабочей среды, - для арматуры, предназначенной для одностороннего направления рабочей среды (на корпусе);
- масса, кг (на корпусе);
- клеймо ОТК (на корпусе);
- фактическое значение эквивалента углерода [С]Э материала на корпусе;

Маркировка транспортной тары - по ГОСТ 14192.

Комплект поставки

- арматура в соответствии со спецификацией
- ЗИП в соответствии со спецификацией
- ведомость ЗИП
- комплект эксплуатационной и сопроводительной документации – паспорт, руководство по монтажу, эксплуатации и техническому обслуживанию, разрешительная документация в соответствии со спецификацией.
- упаковочный лист

Гарантийные обязательства

Гарантийные обязательства в соответствии с требованиям ТУ при соблюдении потребителем условий монтажа, ремонта, эксплуатации, транспортирования и хранения, установленных в РЭ. Гарантийные обязательства указывается в сопроводительной документации.

Правила приемки арматуры

К изготовлению и сборке допускают материалы и детали, качество которых отвечает требованиям технической документации и которые приняты отделом технического контроля АО «ОЗНО».

После завершения испытаний каждая единица арматуры покрывается защитным покрытием.

Цветовое решение по покраске определяется в соответствии НД или требованиям Заказчика

Приемо-сдаточные испытания арматуры проводят в соответствии с требованиями ТУ, согласованными и утвержденными в установленном порядке, по Программе-методике приемо-сдаточных испытаний АО «ОЗНО».

Каждая единица арматуры подвергается контролю измерительному контролю, а так же контролю физическими методами. Все сварные швы и наплавки проверяются ультразвуковым методом контроля на современном оборудовании.

Уже собранная продукция подвергается испытаниям на герметичность затвора и работоспособность деталей конструкции. Все испытания проводятся на стендах с использованием контрольно-измерительных средств, обеспечивающих заданные в ТУ условия испытаний и погрешности измерений параметров.

Условные обозначения, номер чертежа

ОЗ 44. 38. 2 – 0080. 025. 2. В. 1

- ТИП АРМАТУРЫ
- ТИП КОРПУСА
- СПОСОБ УСТАНОВКИ
- УСЛОВНЫЙ ДИАМЕТР
- УСЛОВНОЕ ДАВЛЕНИЕ
- МАТЕРИАЛ КОРПУСА
- ИСПОЛНЕНИЕ ФЛАНЦЕВ
- ТИП УПЛОТНЕНИЯ

ОЗ 11.22.3-4444.555.6.7.8

11 – тип арматуры: 44 – Клапан обратный
51 - ИФС
52 - СЗК
61 – Клапан игольчатый
71 - Фильтр

22 – тип корпуса (или затвора)

3 – способ установки: 1 – приварной
2 – фланцевый
3 – межфланцевый
4 - муфтовый
5 – цапковый
6 - штуцерно-нипельное
7- другое

4444 – условный диаметр в мм

555 – номинальное давление в кгс/см^2

6 – материал корпуса:
1 – углеродистая сталь
2 – легированная сталь
3 – коррозионностойкая сталь
4 – другое

7 – исполнение фланца:
согласно ГОСТ 33259-2015

8 – тип уплотнения в затворе:
1 – коррозионностойкая сталь

Спецпредложение КЛАПАН-АНТИКРИЗИС DN50-1000

Тип клапана - 19(с,лс,нж)38нж
Серия и примерное обозначение: ОЗ 44.38.М
Технические условия: ТУ 3742-001-96231033-2006

1. Назначение изделия.

Клапан обратный поворотный предназначен для предотвращения обратного потока рабочей среды с целью защиты трубопроводов, насосов, агрегатов и сосудов, соответсвенно сокращая расходы на эксплуатацию и ремонт.

2. Конструктивные особенности и описание.

По конструкции КОП, представляет собой затвор, с осью вращения выше клапанного седла. Располагается затвор в катушке номинального сечения, либо в катушке большего сечения на межфланцевом соединении. Производство и изготовление из сталей: сталь 20, 09Г2С, 13ХФА, 12Х18Н10Т, молибденосодержащие стали.

3. Рабочая среда:

Жидкие и газообразные среды (вода, нефтепродукты, газ)

4. Условия эксплуатации

Эксплуатация соглано ГОСТ 15151-69

5. Показатели надежности

Срок службы 30лет
Гарантийный срок эксплуатации: 12 мес. по ГОСТ 22352 с момента ввода в эксплуатацию, но не более 36 мес.
Гарантийная наработка: 1000 циклов в пределах гарантийного срока.
Полный средний ресурс, не менее: 20000 циклов
Наработка на отказ, не менее: 8000 циклов

Клапан обратный поворотный (КОП)

Тип клапана - 19(с,лс,нж)38нж, 19с(лс,нж)11нж, 19с(лс,нж)15нж, 19с(лс,нж)16нж, 19с(лс,нж)18нж, 19с(лс,нж)20нж, 19с(лс,нж)22нж, 19с(лс,нж)40нж, 19с(лс,нж)42(43,44,45)нж, 19с(лс,нж)47нж, 19с(лс,нж)49нж, 19с(лс,нж)55нж, 19с(лс,нж)63нж, 19с(лс,нж)70нж, 19с(лс,нж)71(72)нж, 19с(лс,нж)73нж(76нж), 19с(лс,нж)98нж,
Серия и примерное обозначение: ОЗ 44.38, ОЗ 44.11, ОЗ 44.15, ОЗ 44.16, ОЗ 44.20, ОЗ 44.22, ОЗ 44.47, ОЗ 44.49, ОЗ 44.55, ОЗ 44.63, ОЗ 44.70, ОЗ 44.71(72), ОЗ 44.73(76), ОЗ 44.98
Таблица фигур: 38
Технические условия: ТУ 3742-001-96231033-2006

1. Назначение изделия.

Клапан обратный поворотный предназначен для предотвращения обратного потока рабочей среды с целью защиты трубопроводов, насосов, агрегатов и сосудов, соответсвенно сокращая расходы на эксплуатацию и ремонт.

2. Конструктивные особенности и описание.

Проходность - полнопроходный.
По конструкции КОП, представляет собой затвор, с осью вращения выше клапанного седла. Располагается затвор в катушке номинального сечения, либо в катушке большего сечения на межфланцевом соединении.

3. Рабочая среда:

Жидкие и газообразные среды (вода, нефтепродукты, газ)

4. Условия эксплуатации

Эксплуатация соглано ГОСТ 15151-69

рис. 1

рис. 2

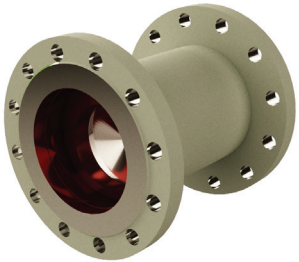

рис. 3

5. Показатели надежности

Срок службы 30лет

Гарантийный срок эксплуатации: 18 мес. по ГОСТ 22352 с момента ввода в эксплуатацию, но не более 36 мес.

Гарантийная наработка: 1000 циклов в пределах гарантийного срока.

Полный средний ресурс, не менее: 20000 циклов

Наработка на отказ, не менее: 8000 циклов

№ п/п	Наименование детали	Материал по ГОСТ		
		Климатическое исполнение ГОСТ 15151-69		
		У	ХЛ	УХЛ
	Фланец ГОСТ 33259-2015	Сталь 20	Сталь 09Г2С	12Х18Н10Т
	Уплотнительная поверхность метал/метал	ГОСТ 33260-2015	ГОСТ 33260-2015	ГОСТ 33260-2015
	Ухо	20Х13	20Х13	12Х18Н10Т
	Захлопка	Сталь 20	Сталь 09Г2С	12Х18Н10Т
	Прокладка	ПОН-Б АРМКО	ПОН-Б АРМКО	ПОН-Б; ФторопластФ4
	Ось	20Х13	20Х13	12Х18Н10Т
	Корпус	Сталь 20	Сталь 09Г2С	12Х18Н10Т
	Эксцентрик	Сталь 20	Сталь 09Г2С	12Х18Н10Т
	Гайка ОСТ 26-2041-96	Сталь 40Х	Сталь 40Х	Сталь 40Х
	Шпилька ОСТ 26-2040-96	Сталь 40Х	Сталь 40Х	

По желанию заказчика, клапана изготовляются из молибдено-содержащих сталей

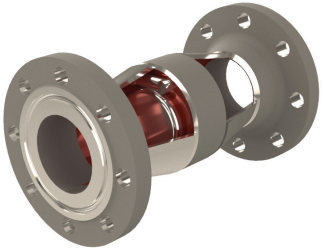

рис. 4

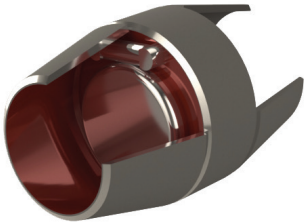

рис. 5

рис. 6

Ду	L, мм	D, мм	Номер чертежа	Ру – условное давление, кгс/см²; s – толщина стенки, мм; m – масса, кг															
				Ру 16		Ру 25		Ру 40		Ру 63		Ру 80(100)		Ру 160		Ру 200(210)		Ру 250	
				s	m	s	m	s	m	s	m	s	m	s	m	s	m	s	m
10	181	(14)*	ОЗ 44.38.1-0010	*		*		*		*		*		*		*		*	
15	181	(18)*	ОЗ 44.38.1-0015	*		*		*		*		*		*		*		*	
20	181	25	ОЗ 44.38.1-0020	*		*		*		*		*		*		*		*	
25	181	32	ОЗ 44.38.1-0025	*		*		*		*		*		*		*		*	
32	181	38	ОЗ 44.38.1-0032	*		*		*		*		*		*		*		*	
40	193	45	ОЗ 44.38.1-0040	*		*		*		*		*		*		*		*	
50	196	57	ОЗ 44.38.1-0050	12	2	12	2	12	2	12	2	12	2	12	2	14	3	14	3
65	170	76	ОЗ 44.38.1-0065	12	4	12	4	12	4	12	4	12	4	12	4	14	5	14	5
80	195	89	ОЗ 44.38.1-0080	12	5	12	5	12	5	12	5	14	6	14	6	14	6	24	8
100	230	127	ОЗ 44.38.1-0100	12	10	12	10	12	10	12	10	14	11	14	11	18	13	24	15
125	250	133	ОЗ 44.38.1-0125	12	11	12	11	12	11	12	11	14	13	14	13	18	16	24	19
150	300	159	ОЗ 44.38.1-0150	12	17	12	17	14	19	16	20	16	20	18	22	18	22	30	31
200	370	219	ОЗ 44.38.1-0200	12	31	12	31	14	34	16	37	16	37	18	40	24	49	30	57
250	380	273	ОЗ 44.38.1-0250	12	43	14	47	14	47	16	51	16	51	24	76	24	76	40	102

Параметры к рис. 1, 6

Ду	L, мм	D, мм	Номер чертежа	Ру – условное давление, кгс/см²; s – толщина стенки, мм; m – масса, кг															
				Ру 16		Ру 25		Ру 40		Ру 63		Ру 80(100)		Ру 160		Ру 200(210)		Ру 250	
				s	m	s	m	s	m	s	m	s	m	s	m	s	m	s	m
300	390	325	ОЗ 44.38.1-0300	14	56	14	56	14	56	16	61	16	61	24	93	24	93		
350	400	377	ОЗ 44.38.1-0350	14	76	14	76	14	76	16	82	16	82	40	168	40	168		
400	450	426	ОЗ 44.38.1-0400	16	106	16	106	16	106	16	106	18	114	40	218	40	218		
500	550	530	ОЗ 44.38.1-0500	16	164	16	164	16	164	16	164	18	177						
600	650	630	ОЗ 44.38.1-0600	18	252	18	252	18	252	18	252								
700	750	720	ОЗ 44.38.1-0700	18	333	18	333	18	333	20	357								
800	810	820	ОЗ 44.38.1-0800	18	419	18	419	18	419	20	449								
900	910	920	ОЗ 44.38.1-0900	18	675	18	675	18	675										
1000	1000	1020	ОЗ 44.38.1-1000	18	830	18	830	18	830										
1200	1100	1220	ОЗ 44.38.1-1200	18	1144	18	1144												
1400	1200	1420	ОЗ 44.38.1-1400	18	1509	18	1509												

Параметры к рис. 1, 6

Ду	Ру, кгс/см²	Номер чертежа	L, мм	D, мм	d1, мм	Масса, кг
50	**16**	ОЗ 44.38.3-0050.016	170	160	49	8,72
65		ОЗ 44.38.3-0065.016	200	180	66	12,31
80		ОЗ 44.38.3-0080.016	210	195	78	16,23
100		ОЗ 44.38.3-0100.016	240	215	96	23,51
125		ОЗ 44.38.3-0125.016	250	245	121	31,47
150		ОЗ 44.38.3-0150.016	269	280	146	40,74
200		ОЗ 44.38.3-0200.016	326	335	202	64,47
250		ОЗ 44.38.3-0250.016	355	405	254	92,78
300		ОЗ 44.38.3-0300.016	407	460	303	121,99
350		ОЗ 44.38.3-0350.016	455	520	351	166,59
400		ОЗ 44.38.3-0400.016	535	580	398	223,11
500		ОЗ 44.38.3-0500.016	655	710	501	387,80
600		ОЗ 44.38.3-0600.016	695	840	602	538,20
700		ОЗ 44.38.3-0700.016	805	910	692	665,57
800		ОЗ 44.38.3-0800.016	905	1020	792	817,29
900		ОЗ 44.38.3-0900.016	1035	1120	892	1017,45
1000		ОЗ 44.38.3-1000.016	1165	1255	992	1414,99
50	**25**	ОЗ 44.38.3-0050.025	170	160	49	9,78
65		ОЗ 44.38.3-0065.025	206	180	66	14,72

Ду	Ру, кгс/см²	Номер чертежа	L, мм	D, мм	d1, мм	Масса, кг
80		ОЗ 44.38.3-0080.025	214	195	78	18,15
100		ОЗ 44.38.3-0100.025	256	230	96	29,14
125		ОЗ 44.38.3-0125.025	282	270	120	37,97
150		ОЗ 44.38.3-0150.025	291	300	146	52,57
200		ОЗ 44.38.3-0200.025	360	360	202	81,61
250		ОЗ 44.38.3-0250.025	375	425	254	115,31
300		ОЗ 44.38.3-0300.025	435	485	303	158,71
350		ОЗ 44.38.3-0350.025	485	550	351	215,30
400		ОЗ 44.38.3-0400.025	585	610	398	279,01
500		ОЗ 44.38.3-0500.025	675	730	500	464,84
600		ОЗ 44.38.3-0600.025	745	840	600	588,79
700		ОЗ 44.38.3-0700.025	865	960	690	861,56
800		ОЗ 44.38.3-0800.025	985	1075	790	1063,31
900		ОЗ 44.38.3-0900.025	1105	1185	892	1426,22
1000		ОЗ 44.38.3-1000.025	1215	1315	992	1766,72
50	**40**	ОЗ 44.38.3-0050.040	170	160	48	9,84
65		ОЗ 44.38.3-0065.040	206	180	66	14,72
80		ОЗ 44.38.3-0080.040	220	195	78	18,99
100		ОЗ 44.38.3-0100.040	270	230	96	30,92

Параметры к рис. 2

Ду	Ру, кгс/см²	Номер чертежа	L, мм	D, мм	d1, мм	Масса, кг
125		ОЗ 44.38.3-0125.040	282	270	120	37,97
150		ОЗ 44.38.3-0150.040	291	300	145	53,87
200		ОЗ 44.38.3-0200.040	380	375	200	101,92
250		ОЗ 44.38.3-0250.040	421	445	252	146,85
300		ОЗ 44.38.3-0300.040	499	510	301	216,76
350		ОЗ 44.38.3-0350.040	547	570	351	265,50
400		ОЗ 44.38.3-0400.040	655	655	398	393,66
500		ОЗ 44.38.3-0500.040	755	755	495	606,18
600		ОЗ 44.38.3-0600.040	795	890	595	823,53
700		ОЗ 44.38.3-0700.040	935	995	695	1076,44
800		ОЗ 44.38.3-0800.040	1095	1135	795	1498,04
50	**63**	ОЗ 44.38.3-0050.063	194	175	47	14,66
65		ОЗ 44.38.3-0065.063	250	200	64	21,42
80		ОЗ 44.38.3-0080.063	254	210	77	26,52
100		ОЗ 44.38.3-0100.063	294	250	94	41,87
125		ОЗ 44.38.3-0125.063	333	295	118	64,23
150		ОЗ 44.38.3-0150.063	365	340	142	85,48
200		ОЗ 44.38.3-0200.063	430	405	198	135,55

Ду	Ру, кгс/см²	Номер чертежа	L, мм	D, мм	d1, мм	Масса, кг
250		ОЗ 44.38.3-0250.063	455	470	246	193,83
300		ОЗ 44.38.3-0300.063	515	530	294	269,64
350		ОЗ 44.38.3-0350.063	595	595	342	355,41
400		ОЗ 44.38.3-0400.063	695	670	386	499,43
500		ОЗ 44.38.3-0500.063	805	800	485	805,57
600		ОЗ 44.38.3-0600.063	875	925	585	1073,34
700		ОЗ 44.38.3-0700.063	1065	1045	685	1317,96
50	**80/100**	ОЗ 44.38.3-0050.100	266	195	45	20,96
65		ОЗ 44.38.3-0065.100	266	220	62	31,12
80		ОЗ 44.38.3-0080.100	334	230	75	38,88
100		ОЗ 44.38.3-0100.100	384	265	92	58,01
125		ОЗ 44.38.3-0125.100	377	310	112	97,24
150		ОЗ 44.38.3-0150.100	455	350	136	120,35
200		ОЗ 44.38.3-0200.100	565	430	190	216,72
250		ОЗ 44.38.3-0250.100	620	500	236	301,10
300		ОЗ 44.38.3-0300.100	710	585	284	476,11
350		ОЗ 44.38.3-0350.100	780	655	332	646,40
400		ОЗ 44.38.3-0400.100	860	715	376	788,82

Параметры к рис. 2

Ду	Ру, кгс/см²	Номер чертежа	L, мм	D, мм	d1, мм	Масса, кг
50	**160**	ОЗ 44.38.3-0050.160	280	195	45	22,00
65		ОЗ 44.38.3-0065.160	276	220	62	34,11
80		ОЗ 44.38.3-0080.160	340	230	75	40,69
100		ОЗ 44.38.3-0100.160	390	265	92	60,93
125		ОЗ 44.38.3-0125.160	383	310	112	98,87
150		ОЗ 44.38.3-0150.160	465	350	136	126,20
200		ОЗ 44.38.3-0200.160	575	430	190	231,94
250		ОЗ 44.38.3-0250.160	630	500	236	323,69
300		ОЗ 44.38.3-0300.160	720	585	284	510,77
50	**200**	ОЗ 44.38.3-0050.200	320	210	46	36,36
65		ОЗ 44.38.3-0065.200	342	260	68	59,20
80		ОЗ 44.38.3-0080.200	424	290	80	83,29
100		ОЗ 44.38.3-0100.200	540	360	102	154,68
125		ОЗ 44.38.3-0125.200	502	385	130	215,30
150		ОЗ 44.38.3-0150.200	585	440	150	281,94
200		ОЗ 44.38.3-0200.200	745	535	192	494,99
250		ОЗ 44.38.3-0250.200	900	670	254	912,66
50	**250**	ОЗ 44.38.3-0050.250	333	215	45	36
65		ОЗ 44.38.3-0065.250	346	245	57	57
80		ОЗ 44.38.3-0080.250	395	265	70	84

Ду	Ру, кгс/см²	Номер чертежа	L, мм	D, мм	d1, мм	Масса, кг
100		ОЗ 44.38.3-0100.250	438	310	90	146
150		ОЗ 44.38.3-0150.250	573	395	136	270
200		ОЗ 44.38.3-0200.250	711	485	179	444
250		ОЗ 44.38.3-0250.250	898	585	223	818

Параметры к рис. 2

тел: (347) 229-40-98, 291-28-01
www.ozngo.ru
АО «ОПЫТНЫЙ ЗАВОД НЕФТЕГАЗОВОГО ОБОРУДОВАНИЯ»
ОЗНО

Ду	Ру, кгс/см^2	Номер чертежа	L, мм	L1, мм	D, мм	d1, мм	Уплотн. материал	Шпилька, мм	Гайка, М	Кол. шпилек	Масса без фланцев, кг	Масса с фланцами, кг
50	**16**	ОЗ 44.11.3-0050.016	230	150	160	49	ПОН-Б	230	16	4	6,0	**10,5**
80		ОЗ 44.11.3-0080.016	280	190	195	78	ПОН-Б	270	16	4	10,6	**19,0**
100		ОЗ 44.11.3-0100.016	304	214	215	96	ПОН-Б	294	16	8	17,3	**27,1**
150		ОЗ 44.11.3-0150.016	379	275	280	146	ПОН-Б	370	20	8	33,0	**49,6**
200		ОЗ 44.11.3-0200.016	456	350	335	202	ПОН-Б	450	20	12	54,7	**78,3**
250		ОЗ 44.11.3-0250.016	475	355	405	254	ПОН-Б	470	24	12	74,2	**108,9**
300		ОЗ 44.11.3-0300.016	514	392	460	303	ПОН-Б	507	24	12	92,5	**138,0**
350		ОЗ 44.11.3-0350.016	602,5	472,5	520	351	ПОН-Б	597,5	24	16	128,9	**192,9**
400		ОЗ 44.11.3-0400.016	717,5	577,5	580	398	ПОН-Б	722,5	27	16	174,6	**260,6**
500		ОЗ 44.11.3-0500.016	882,5	712,5	710	501	ПОН-Б	877,5	30	20	312,4	**454,4**
600		ОЗ 44.11.3-0600.016	942,5	772,5	840	602	ПОН-Б	957,5	36	20	429,3	**629,3**
700		ОЗ 44.11.3-0700.016	1102,5	922,5	910	692	ПОН-Б	1107,5	36	24	581,3	**793,3**
800		ОЗ 44.11.3-0800.016	1252,5	1072,5	1020	792	ПОН-Б	1267,5	36	24	715,6	**976,7**
900		ОЗ 44.11.3-0900.016	1432,5	1222,5	1120	892	ПОН-Б	1417,5	36	28	908,5	**1224,2**
1000		ОЗ 44.11.3-1000.016	1612,5	1372,5	1255	992	ПОН-Б	1587,5	42	28	1303,3	**1710,1**
50	**25**	ОЗ 44.11.3-0050.025	230	150	160	49	ПОН-Б	240	16	4	6,0	**11,6**
80		ОЗ 44.11.3-0080.025	284	190	195	78	ПОН-Б	270	16	8	12,5	**21,4**
100		ОЗ 44.11.3-0100.025	320	214	230	96	ПОН-Б	314	20	8	20,1	**33,2**
150		ОЗ 44.11.3-0150.025	401	275	300	146	ПОН-Б	390	24	8	37,4	**62,4**
200		ОЗ 44.11.3-0200.025	490	350	360	202	ПОН-Б	470	24	12	62,2	**97,1**
250		ОЗ 44.11.3-0250.025	495	355	425	254	ПОН-Б	488	27	12	81,4	**132,8**
300		ОЗ 44.11.3-0300.025	542	392	485	303	ПОН-Б	537	27	16	111,3	**177,9**

Параметры к рис. 2

Ду	Ру, кгс/см^2	Номер чертежа	L, мм	L1, мм	D, мм	d1, мм	Уплотн. материал	Шпиль-ка, мм	Гайка, М	Кол. шпилек	Масса без фланцев, кг	Масса с фланцами, кг
350		ОЗ 44.11.3-0350.025	632,5	472,5	550	351	ПОН-Б	627,5	30	16	153,2	**246,4**
400		ОЗ 44.11.3-0400.025	767,5	577,5	610	398	ПОН-Б	742,5	30	16	189,9	**319,5**
500		ОЗ 44.11.3-0500.025	902,5	712,5	730	500	ПОН-Б	907,5	36	20	364,7	**542,5**
600		ОЗ 44.11.3-0600.025	992,5	772,5	840	600	ПОН-Б	977,5	36	20	432,4	**679,8**
700		ОЗ 44.11.3-0700.025	1162,5	922,5	960	690	ПОН-Б	1147,5	42	24	676,2	**1009,8**
800		ОЗ 44.11.3-0800.025	1332,5	1072,5	1075	790	ПОН-Б	1297,5	42	24	818,9	**1246,7**
900		ОЗ 44.11.3-0900.025	1502,5	1222,5	1185	892	ПОН-Б	1467,5	48	28	1196,0	**1701,8**
1000		ОЗ 44.11.3-1000.025	1662,5	1372,5	1315	992	ПОН-Б	1627,5	48	28	1479,2	**2103,4**
50	**40**	ОЗ 44.11.3-0050.040	230	150	160	48	ПОН-Б	240	16	4	6,0	**11,6**
80		ОЗ 44.11.3-0080.040	290	190	195	78	ПОН-Б	280	16	8	12,6	**22,2**
100		ОЗ 44.11.3-0100.040	334	214	230	96	ПОН-Б	314	20	8	20,1	**34,9**
150		ОЗ 44.11.3-0150.040	401	275	300	145	ПОН-Б	400	24	8	37,6	**63,7**
200		ОЗ 44.11.3-0200.040	510	350	375	200	ПОН-Б	500	27	12	70,0	**118,9**
250		ОЗ 44.11.3-0250.040	541	355	445	252	ПОН-Б	520	30	12	90,7	**165,9**
300		ОЗ 44.11.3-0300.040	606	392	510	301	ПОН-Б	557	30	16	123,5	**237,7**
350		ОЗ 44.11.3-0350.040	694,5	472,5	570	351	ПОН-Б	657,5	30	16	155,9	**296,5**
400		ОЗ 44.11.3-0400.040	837,5	577,5	655	398	ПОН-Б	782,5	36	16	227,8	**441,3**
500		ОЗ 44.11.3-0500.040	982,5	712,5	755	495	ПОН-Б	947,5	42	20	432,3	**696,9**
600		ОЗ 44.11.3-0600.040	1042,5	772,5	890	595	ПОН-Б	1027,5	48	20	583,3	**945,2**
700		ОЗ 44.11.3-0700.040	1232,5	922,5	995	695	ПОН-Б	1187,5	48	24	791,8	**1248,3**
800		ОЗ 44.11.3-0800.040	1442,5	1072,5	1135	795	ПОН-Б	1357,5	52	24	1042,2	**1729,6**

Параметры к рис. 2

Ду	Ру, кгс/см^2	Номер чертежа	L, мм	L1, мм	D, мм	d1, мм	Уплотн. материал	Шпилька, мм	Гайка, М	Кол. шпилек	Масса без фланцев, кг	Масса с фланцами, кг
50	**63**	ОЗ 44.11.3-0050.063	254	150	175	47	ПОН-Б/ АРМКО	260	20	4	7,6	**16,9**
80		ОЗ 44.11.3-0080.063	324	190	210	77	ПОН-Б/ АРМКО	300	20	8	16,2	**30,6**
100		ОЗ 44.11.3-0100.063	358	214	250	94	ПОН-Б/ АРМКО	344	24	8	25,5	**46,9**
150		ОЗ 44.11.3-0150.063	475	275	340	142	ПОН-Б/ АРМКО	430	30	8	48,9	**98,1**
200		ОЗ 44.11.3-0200.063	560	350	405	198	ПОН-Б/ АРМКО	520	30	12	82,6	**155,8**
250		ОЗ 44.11.3-0250.063	575	355	470	246	ПОН-Б/ АРМКО	550	36	12	116,3	**218,1**
300		ОЗ 44.11.3-0300.063	622	392	530	294	ПОН-Б/ АРМКО	597	36	16	160,3	**296,6**
350		ОЗ 44.11.3-0350.063	742,5	472,5	595	342	ПОН-Б/ АРМКО	687,5	36	16	197,7	**395,1**
400		ОЗ 44.11.3-0400.063	877,5	577,5	670	386	ПОН-Б/ АРМКО	822,5	42	16	287,8	**559,4**
500		ОЗ 44.11.3-0500.063	1032,5	712,5	800	485	ПОН-Б/ АРМКО	977,5	48	20	532,7	**918,2**
600		ОЗ 44.11.3-0600.063	1122,5	772,5	925	585	ПОН-Б/ АРМКО	1057,5	52	20	676,3	**1215,7**
700		ОЗ 44.11.3-0700.063	1362,5	922,5	1045	685	ПОН-Б/ АРМКО	1217,5	52	24	917,3	**1519,0**
50	**80/ 100**	ОЗ 44.11.3-0050.100	290	154	195	45	АРМКО	274	24	4	10,0	**22,1**

Параметры к рис. 2

Ду	Ру, кгс/см^2	Номер чертежа	L, мм	L1, мм	D, мм	d1, мм	Уплотн. материал	Шпиль-ка, мм	Гайка, М	Кол. шпилек	Масса без фланцев, кг	Масса с фланцами, кг
80		ОЗ 44.11.3-0080.100	364	190	230	75	АРМКО	320	24	8	21,4	**41,2**
100		ОЗ 44.11.3-0100.100	427	233	265	92	АРМКО	383	27	8	33,4	**62,2**
150		ОЗ 44.11.3-0150.100	540	290	350	136	АРМКО	465	30	12	67,8	**133,5**
200		ОЗ 44.11.3-0200.100	630	350	430	190	АРМКО	555	36	12	121,8	**230,3**
250		ОЗ 44.11.3-0250.100	675	355	500	236	АРМКО	575	36	12	143,3	**313,8**
300		ОЗ 44.11.3-0300.100	762	402	585	284	АРМКО	652	42	16	237,8	**493,4**
350		ОЗ 44.11.3-0350.100	975	585	655	332	АРМКО	865	48	16	383,8	**725,7**
400		ОЗ 44.11.3-0400.100	1090	690	715	376	АРМКО	980	48	16	453,5	**886,4**
50	**160**	ОЗ 44.11.3-0050.160	304	154	195	45	АРМКО	274	24	4	10,3	**23,2**
80		ОЗ 44.11.3-0080.160	370	190	230	75	АРМКО	330	24	8	22,3	**43,1**
100		ОЗ 44.11.3-0100.160	433	233	265	92	АРМКО	383	27	8	34,6	**65,4**
150		ОЗ 44.11.3-0150.160	550	290	350	136	АРМКО	465	30	12	70,1	**140,1**
200		ОЗ 44.11.3-0200.160	640	350	430	190	АРМКО	565	36	12	126,0	**246,2**
250		ОЗ 44.11.3-0250.160	685	355	500	236	АРМКО	585	36	12	148,4	**337,2**
300		ОЗ 44.11.3-0300.160	772	402	585	284	АРМКО	672	42	16	246,9	**528,9**
50	**200**	ОЗ 44.11.3-0050.200	344	154	210	46	АРМКО	294	24	8	15,7	**37,9**
80		ОЗ 44.11.3-0080.200	454	190	290	80	АРМКО	380	30	8	31,7	**86,3**
100		ОЗ 44.11.3-0100.200	583	233	360	102	АРМКО	463	36	8	54,2	**160,6**
150		ОЗ 44.11.3-0150.200	670	290	440	150	АРМКО	565	42	12	121,8	**302,0**
200		ОЗ 44.11.3-0200.200	810	350	535	192	АРМКО	665	48	12	197,6	**514,8**
250		ОЗ 44.11.3-0250.200	955	355	670	254	АРМКО	715	52	16	307,3	**936,3**
50	**250**	ОЗ 44.11.3-0050.250	357	137	215	45	АРМКО	294	22	8	14,3	**38**

Параметры к рис. 2

Ду	Ру, кгс/см^2	Номер чертежа	L, мм	L1, мм	D, мм	d1, мм	Уплотн. материал	Шпиль-ка, мм	Гайка, М	Кол. шпилек	Масса без фланцев, кг	Масса с фланцами, кг
80		ОЗ 44.11.3-0080.250	425	174	265	70	АРМКО	380	30	8	27,4	**87**
100		ОЗ 44.11.3-0100.250	481	217	310	90	АРМКО	450	33	8	42,1	**152**
150		ОЗ 44.11.3-0150.250	658	297	395	136	АРМКО	590	36	12	86,6	**286**
200		ОЗ 44.11.3-0200.250	776	328	485	179	АРМКО	660	42	12	162,2	**462**
250		ОЗ 44.11.3-0250.250	948	418	585	223	АРМКО	800	48	12	225,1	**825**

Параметры клапана 19с(лс,нж)11нж

Параметры к рис. 2

Ду	Ру, кгс/см²	Номер чертежа	L1, мм	L, мм	D, мм	d1, мм	масса без КОФ	масса с КОФ
10	16	ОЗ 44.38.2-0010.016	197	273	90	8	1,29	3,12
15	16	ОЗ 44.38.2-0015.016	197	273	95	12	1,53	3,53
20	16	ОЗ 44.38.2-0020.016	199	281	105	18	2,27	4,65
25	16	ОЗ 44.38.2-0025.016	201	287	115	25	3,11	5,85
32	16	ОЗ 44.38.2-0032.016	201	291	135	31	4,13	8,62
40	16	ОЗ 44.38.2-0040.016	216	312	145	38	5,19	10,33
50	16	ОЗ 44.38.2-0050.016	230	332	160	49	10	19
65	16	ОЗ 44.38.2-0065.016	197	303	180	66	9,38	17,26
80	16	ОЗ 44.38.2-0080.016	222	334	195	78	12,8	22,7
100	16	ОЗ 44.38.2-0100.016	259	371	215	96	19,5	32,5
125	16	ОЗ 44.38.2-0125.016	281	407	245	121	20,95	37,63
150	16	ОЗ 44.38.2-0150.016	331	457	280	146	28,49	50,85
175	16	ОЗ 44.38.2-0175.016	381	507	310	177	39,39	66,05
200	16	ОЗ 44.38.2-0200.016	403	531	335	202	51,0	83,5
250	16	ОЗ 44.38.2-0250.016	414	556	405	254	71,6	120,5
300	16	ОЗ 44.38.2-0300.016	426	572	460	303	92,0	152,5
350	16	ОЗ 44.38.2-0350.016	438	592	520	351	121,9	205,9
400	16	ОЗ 44.38.2-0400.016	492	656	580	398	167,9	283,0
500	16	ОЗ 44.38.2-0500.016	602	796	710	501	278,5	471,2
600	16	ОЗ 44.38.2-0600.016	705	901	840	602	411,8	696,4
700	16	ОЗ 44.38.2-0700.016	807	1013	910	692	501,8	815,3
800	16	ОЗ 44.38.2-0800.016	869	1075	1020	792	628,2	994,6
900	16	ОЗ 44.38.2-0900.016	974	1210	1120	892	932,2	1370,6
1000	16	ОЗ 44.38.2-1000.016	1068	1334	1255	992	1188,4	1790,0

Параметры к рис. 3

Ду	Ру, кгс/см²	Номер чертежа	L1, мм	L, мм	D, мм	d1, мм	масса без КОФ	масса с КОФ
10	25	ОЗ 44.38.2-0010.025	199	275	90	8	1,48	3,51
15	25	ОЗ 44.38.2-0015.025	199	275	95	12	1,72	3,97
20	25	ОЗ 44.38.2-0020.025	201	279	105	18	2,52	5,13
25	25	ОЗ 44.38.2-0025.025	201	283	115	25	3,12	6,15
32	25	ОЗ 44.38.2-0032.025	203	299	135	31	4,53	9,69
40	25	ОЗ 44.38.2-0040.025	218	320	145	38	5,67	11,56
50	25	ОЗ 44.38.2-0050.025	230	332	160	49	12	22
65	25	ОЗ 44.38.2-0065.025	197	309	180	66	9,12	19,73
80	25	ОЗ 44.38.2-0080.025	224	340	195	78	12,14	24,21
100	25	ОЗ 44.38.2-0100.025	261	389	230	96	17,85	36,79
125	25	ОЗ 44.38.2-0065.025	283	425	270	121	25,14	53,84
150	25	ОЗ 44.38.2-0150.025	333	481	300	146	34,04	69,18
175	25	ОЗ 44.38.2-0065.025	385	537	330	177	46,01	88,93
200	25	ОЗ 44.38.2-0200.025	405	567	360	202	57,4	113,0
250	25	ОЗ 44.38.2-0250.025	417	579	425	254	84,6	156,8
300	25	ОЗ 44.38.2-0300.025	430	604	485	303	104,3	200,0
350	25	ОЗ 44.38.2-0350.025	446	630	550	351	144,8	278,6
400	25	ОЗ 44.38.2-0400.025	498	712	610	398	195,1	365,4
500	25	ОЗ 44.38.2-0500.025	606	820	730	500	299,0	561,4
600	25	ОЗ 44.38.2-0600.025	709	955	840	600	433,5	768,6
700	25	ОЗ 44.38.2-0700.025	815	1081	960	690	587,0	1087,6
800	25	ОЗ 44.38.2-0800.025	883	1169	1075	790	782,3	1382,2
10	40	ОЗ 44.38.2-0010.040	257	333	90	8	1,58	3,61
15	40	ОЗ 44.38.2-0015.040	257	333	95	12	1,90	4,15

Параметры к рис. 3

Ду	Ру, кгс/см²	Номер чертежа	L1, мм	L, мм	D, мм	d1, мм	масса без КОФ	масса с КОФ
20	40	ОЗ 44.38.2-0020.040	259	337	105	18	2,50	5,11
25	40	ОЗ 44.38.2-0025.040	263	345	115	25	3,14	6,17
32	40	ОЗ 44.38.2-0032.040	277	373	135	31	4,65	9,81
40	40	ОЗ 44.38.2-0040.040	295	397	145	38	5,69	11,58
50	40	ОЗ 44.38.2-0050.040	230	332	160	48	13	24
65	40	ОЗ 44.38.2-0065.040	282	394	180	66	10,10	20,71
80	40	ОЗ 44.38.2-0080.040	317	439	195	78	13,72	26,60
100	40	ОЗ 44.38.2-0100.040	372	514	230	96	20,95	41,83
125	40	ОЗ 44.38.2-0125.040	392	534	270	120	29,55	59,65
150	40	ОЗ 44.38.2-0150.040	448	596	300	145	40,17	76,56
175	40	ОЗ 44.38.2-0175.040	532	714	350	177	66,37	130,38
200	40	ОЗ 44.38.2-0200.040	552	734	375	200	82,8	153,5
250	40	ОЗ 44.38.2-0250.040	588	796	445	252	121,9	227,6
300	40	ОЗ 44.38.2-0300.040	628	866	510	301	170,6	327,2
350	40	ОЗ 44.38.2-0350.040	646	892	570	351	216,8	401,6
400	40	ОЗ 44.38.2-0400.040	734	1018	655	398	319,4	605,6
500	40	ОЗ 44.38.2-0500.040	844	1138	755	495	429,1	832,9
600	40	ОЗ 44.38.2-0600.040	946	1242	890	595	613,7	1175,9
700	40	ОЗ 44.38.2-0700.040	1086	1422	995	695	789,9	1493,6
800	40	ОЗ 44.38.2-0800.040	1206	1602	1135	795	1106,8	2108,8
10	63	ОЗ 44.38.2-0010.063	283	385	100	8	2,28	5,04
15	63	ОЗ 44.38.2-0015.063	283	385	105	12	2,62	5,62
20	63	ОЗ 44.38.2-0020.063	299	417	125	18	4,17	9,32
25	63	ОЗ 44.38.2-0025.063	303	425	135	25	5,42	11,61

Параметры к рис. 3

Ду	Ру, кгс/см^2	Номер чертежа	L1, мм	L, мм	D, мм	d1, мм	масса без КОФ	масса с КОФ
32	63	ОЗ 44.38.2-0032.063	311	441	150	31	6,92	15,72
40	63	ОЗ 44.38.2-0040.063	335	477	165	37	8,87	19,33
50	63	ОЗ 44.38.2-0050.063	274	420	175	47	17	36
65	63	ОЗ 44.38.2-0065.063	326	482	200	64	15,73	34,54
80	63	ОЗ 44.38.2-0080.063	351	507	210	77	18,85	39,68
100	63	ОЗ 44.38.2-0100.063	396	562	250	94	28,51	60,49
125	63	ОЗ 44.38.2-0125.063	452	654	295	118	45,37	94,64
150	63	ОЗ 44.38.2-0150.063	522	744	340	142	66,59	135,99
175	63	ОЗ 44.38.2-0175.063	572	794	370	174	84,94	173,52
200	63	ОЗ 44.38.2-0200.063	602	834	405	198	110,2	213,9
250	63	ОЗ 44.38.2-0250.063	622	864	470	246	152,7	305,1
300	63	ОЗ 44.38.2-0300.063	644	898	530	294	197,3	403,7
350	63	ОЗ 44.38.2-0350.063	694	988	595	342	279,7	549,8
400	63	ОЗ 44.38.2-0400.063	774	1098	670	386	377,5	763,9
500	63	ОЗ 44.38.2-0500.063	894	1238	800	485	549,9	1147,0
600	63	ОЗ 44.38.2-0600.063	1026	1402	925	585	791,1	1592,6
700	63	ОЗ 44.38.2-0700.063	1216	1682	1045	685	959,1	1883,4
10	100	ОЗ 44.38.2-0010.100	277	373	100	8	2,26	5,00
15	100	ОЗ 44.38.2-0015.100	283	385	105	12	2,84	6,09
20	100	ОЗ 44.38.2-0020.100	293	405	125	18	4,54	10,10
25	100	ОЗ 44.38.2-0025.100	303	425	135	25	5,79	12,39
32	100	ОЗ 44.38.2-0032.100	311	441	150	31	7,15	16,21
40	100	ОЗ 44.38.2-0040.100	339	485	165	37	9,51	20,67
50	100	ОЗ 44.38.2-0050.100	276	424	195	45	23	50

Параметры к рис. 3

Ду	Ру, кгс/см^2	Номер чертежа	L1, мм	L, мм	D, мм	d1, мм	масса без КОФ	масса с КОФ
65	100	ОЗ 44.38.2-0065.100	342	514	220	62	20,58	48,18
80	100	ОЗ 44.38.2-0080.100	381	567	230	75	24,76	55,37
100	100	ОЗ 44.38.2-0100.100	436	642	265	92	37,32	81,92
125	100	ОЗ 44.38.2-0125.100	486	722	310	112	60,42	127,97
150	100	ОЗ 44.38.2-0150.100	562	824	350	136	87,32	185,48
175	100	ОЗ 44.38.2-0175.100	612	874	380	166	112,80	223,75
200	100	ОЗ 44.38.2-0200.100	662	954	430	190	145,5	306,6
250	100	ОЗ 44.38.2-0250.100	712	1044	500	236	221,4	446,4
300	100	ОЗ 44.38.2-0300.100	764	1138	585	284	316,5	690,3
350	100	ОЗ 44.38.2-0350.100	804	1208	655	332	424,2	939,9
400	100	ОЗ 44.38.2-0400.100	864	1278	715	376	546,8	1158,0
15	160	ОЗ 44.38.2-0015.160	291	401	105	12	2,86	6,13
20	160	ОЗ 44.38.2-0020.160	303	425	125	18	4,54	10,10
25	160	ОЗ 44.38.2-0025.160	303	425	135	25	5,79	12,39
32	160	ОЗ 44.38.2-0032.160	321	461	150	31	7,19	16,29
40	160	ОЗ 44.38.2-0040.160	349	505	165	37	9,44	20,57
50	160	ОЗ 44.38.2-0050.160	290	452	195	45	24	53
65	160	ОЗ 44.38.2-0065.160	352	534	220	62	22,37	51,91
80	160	ОЗ 44.38.2-0080.160	387	579	230	75	25,84	57,65
100	160	ОЗ 44.38.2-0100.160	442	654	265	92	38,97	85,34
125	160	ОЗ 44.38.2-0125.160	492	734	310	112	63,74	134,74
150	160	ОЗ 44.38.2-0150.160	572	844	350	136	92,28	195,84
175	160	ОЗ 44.38.2-0175.160	632	914	380	166	122,38	243,12
200	160	ОЗ 44.38.2-0200.160	672	974	430	190	160,3	335,0

Параметры к рис. 3

Ду	Ру, кгс/см²	Номер чертежа	L1, мм	L, мм	D, мм	d1, мм	масса без КОФ	масса с КОФ
250	160	ОЗ 44.38.2-0250.160	722	1064	500	236	264,8	511,9
300	160	ОЗ 44.38.2-0300.160	774	1158	585	284	374,8	781,9
15	200	ОЗ 44.38.2-0015.200	295	409	120	14	4,34	11,22
20	200	ОЗ 44.38.2-0020.200	301	421	130	19	5,86	14,05
25	200	ОЗ 44.38.2-0025.200	311	441	150	25	8,14	20,37
32	200	ОЗ 44.38.2-0032.200	321	461	160	31	10,37	24,49
40	200	ОЗ 44.38.2-0040.200	349	505	170	36	12,61	28,64
50	200	ОЗ 44.38.2-0050.200	398	600	210	46	24,84	58,52
65	200	ОЗ 44.38.2-0065.200	418	666	260	68	44,32	99,06
80	200	ОЗ 44.38.2-0080.200	471	747	290	80	60,4	137,1
100	200	ОЗ 44.38.2-0100.200	592	954	360	102	119,3	263,4
125	200	ОЗ 44.38.2-0125.200	612	974	385	130	177,83	387,97
150	200	ОЗ 44.38.2-0150.200	692	1084	440	150	202,2	476,2
175	200	ОЗ 44.38.2-0175.200	752	1154	475	170	288,26	607,07
200	200	ОЗ 44.38.2-0200.200	842	1314	535	192	366,0	823,7
250	200	ОЗ 44.38.2-0250.200	992	1604	670	254	705,0	1580,9
80	250	ОЗ 44.38.2-0080.250	451	707	265	70	67,8	149,9
100		ОЗ 44.38.2-0100.250	500	770	310	90	125,3	267,0
150		ОЗ 44.38.2-0150.250	667	1034	395	136	230,6	498,5
200		ОЗ 44.38.2-0200.250	824	1278	485	179	357,0	763,8

Параметры к рис. 3

Ду	Ру, кгс/см²	Номер чертежа	Lпр	Dпр	D1пр	Масса
50	**16**	ОЗ 44.19(22).1-0050.016	351	57	89	4,76
80		ОЗ 44.19(22).1-0080.016	396	89	108	8,93
100		ОЗ 44.19(22).1-0100.016	566	108	159	21,88
150		ОЗ 44.19(22).1-0150.016	656	159	219	34,52
200		ОЗ 44.19(22).1-0200.016	746	219	273	58,75
250		ОЗ 44.19(22).1-0250.016	756	273	325	82,57
300		ОЗ 44.19(22).1-0300.016	846	325	377	112,4
350		ОЗ 44.19(22).1-0350.016	896	377	426	148,12
400		ОЗ 44.19(22).1-0400.016	1156	426	530	227,89
500		ОЗ 44.19(22).1-0500.016	1656	530	630	304,43
600		ОЗ 44.19(22).1-0600.016	2016	630	820	465,76
800		ОЗ 44.19(22).1-0800.016	2206	820	1020	825,4
1000		ОЗ 44.19(22).1-1000.016	2506	1020	1220	1405,64
50	**25**	ОЗ 44.19(22).1-0050.025	351	57	89	4,76
80		ОЗ 44.19(22).1-0080.025	396	89	108	8,93
100		ОЗ 44.19(22).1-0100.025	566	108	159	21,88
150		ОЗ 44.19(22).1-0150.025	656	159	219	34,52
200		ОЗ 44.19(22).1-0200.025	746	219	273	62,75

Ду	Ру, кгс/см²	Номер чертежа	Lпр	Dпр	D1пр	Масса
250		ОЗ 44.19(22).1-0250.025	756	273	325	86,75
300		ОЗ 44.19(22).1-0300.025	846	325	377	112,4
350		ОЗ 44.19(22).1-0350.025	896	377	426	148,12
400		ОЗ 44.19(22).1-0400.025	1156	426	530	227,89
500		ОЗ 44.19(22).1-0500.025	1656	530	630	326,43
600		ОЗ 44.19(22).1-0600.025	2016	630	820	551,76
50	**40**	ОЗ 44.19(22).1-0050.040	351	57	89	4,76
80		ОЗ 44.19(22).1-0080.040	396	89	108	8,93
100		ОЗ 44.19(22).1-0100.040	566	108	159	21,88
150		ОЗ 44.19(22).1-0150.040	656	159	219	38,65
200		ОЗ 44.19(22).1-0200.040	746	219	273	65,93
250		ОЗ 44.19(22).1-0250.040	756	273	325	86,75
300		ОЗ 44.19(22).1-0300.040	846	325	377	112,4
350		ОЗ 44.19(22).1-0350.040	896	377	426	148,12
400		ОЗ 44.19(22).1-0400.040	1156	426	530	227,89
50	**63**	ОЗ 44.19(22).1-0050.063	351	57	89	4,76
80		ОЗ 44.19(22).1-0080.063	396	89	108	8,93
100		ОЗ 44.19(22).1-0100.063	566	108	159	21,88

Параметры к рис. 4

Ду	Ру, кгс/см²	Номер чертежа	Lпр	Dпр	D1пр	Масса
150		ОЗ 44.19(22).1-0150.063	656	159	219	44,33
200		ОЗ 44.19(22).1-0200.063	746	219	273	73,04
250		ОЗ 44.19(22).1-0250.063	756	273	325	94,87
300		ОЗ 44.19(22).1-0300.063	846	325	377	122,97
350		ОЗ 44.19(22).1-0350.063	896	377	426	154,35
400		ОЗ 44.19(22).1-0400.063	1156	426	530	227,89
50	**100**	ОЗ 44.19(22).1-0050.100	351	57	89	4,76
80		ОЗ 44.19(22).1-0080.100	396	89	108	9,43
100		ОЗ 44.19(22).1-0100.100	566	108	159	22,85
150		ОЗ 44.19(22).1-0150.100	656	159	219	44,33
200		ОЗ 44.19(22).1-0200.100	746	219	273	73,04
250		ОЗ 44.19(22).1-0250.100	756	273	325	94,87
300		ОЗ 44.19(22).1-0300.100	846	325	377	122,97
350		ОЗ 44.19(22).1-0350.100	896	377	426	154,35
400		ОЗ 44.19(22).1-0400.100	1156	426	530	263,89
50	**160**	ОЗ 44.19(22).1-0050.160	351	57	89	4,76
80		ОЗ 44.19(22).1-0080.160	396	89	108	9,43
100		ОЗ 44.19(22).1-0100.160	566	108	159	22,85

Ду	Ру, кгс/см²	Номер чертежа	Lпр	Dпр	D1пр	Масса
150		ОЗ 44.19(22).1-0150.160	656	159	219	45,96
200		ОЗ 44.19(22).1-0200.160	746	219	273	76,09
250		ОЗ 44.19(22).1-0250.160	756	273	325	126
300		ОЗ 44.19(22).1-0300.160	846	325	377	168,75
50	**200**	ОЗ 44.19(22).1-0050.200	351	57	89	4,95
80		ОЗ 44.19(22).1-0080.200	396	89	127	9,43
100		ОЗ 44.19(22).1-0100.200	566	127	159	24,67
150		ОЗ 44.19(22).1-0150.200	656	159	219	45,96
200		ОЗ 44.19(22).1-0200.200	746	219	273	88,83
250		ОЗ 44.19(22).1-0250.200	756	273	325	138
50	**250**	ОЗ 44.19(22).1-0050.250	351	57	89	4,95
80		ОЗ 44.19(22).1-0080.250	396	89	114	11,43
100		ОЗ 44.19(22).1-0100.250	566	114	168	27,11

Параметры к рис. 4

Ду	Ру, кгс/см²	Номер чертежа	L1 фл	Lфл	Масса без КОФ	Масса с КОФ
50	**16**	ОЗ 44.63(15).2-0050.016	453	555	9,32	13,88
80		ОЗ 44.63(15).2-0080.016	508	620	17,35	25,77
100		ОЗ 44.63(15).2-0100.016	678	790	31,68	41,48
150		ОЗ 44.63(15).2-0150.016	782	908	51,12	67,72
200		ОЗ 44.63(15).2-0200.016	874	1002	82,35	105,95
250		ОЗ 44.63(15).2-0250.016	898	1040	117,29	152,01
300		ОЗ 44.63(15).2-0300.016	992	1138	157,92	203,44
350		ОЗ 44.63(15).2-0350.016	1050	1204	212,12	276,12
400		ОЗ 44.63(15).2-0400.016	1320	1484	313,89	399,89
500		ОЗ 44.63(15).2-0500.016	1850	2044	446,43	588,43
600		ОЗ 44.63(15).2-0600.016	2212	2408	665,76	865,76
800		ОЗ 44.63(15).2-0800.016	2412	2618	1086,54	1347,68
1000		ОЗ 44.63(15).2-1000.016	2772	3038	1812,42	2219,2
50	**25**	ОЗ 44.63(15).2-0050.025	453	555	10,32	15,88
80		ОЗ 44.63(15).2-0080.025	512	628	17,81	26,69
100		ОЗ 44.63(15).2-0100.025	694	822	34,9	47,92
150		ОЗ 44.63(15).2-0150.025	804	952	59,56	84,6
200		ОЗ 44.63(15).2-0200.025	908	1070	97,63	132,51

Ду	Ру, кгс/см²	Номер чертежа	L1 фл	Lфл	Масса без КОФ	Масса с КОФ
250		ОЗ 44.63(15).2-0250.025	918	1080	138,23	189,71
300		ОЗ 44.63(15).2-0300.025	1020	1194	178,98	245,56
350		ОЗ 44.63(15).2-0350.025	1080	1264	241,26	334,4
400		ОЗ 44.63(15).2-0400.025	1370	1584	357,51	487,13
500		ОЗ 44.63(15).2-0500.025	1870	2084	504,25	682,07
600		ОЗ 44.63(15).2-0600.025	2262	2508	799,16	1046,56
50	**40**	ОЗ 44.63(15).2-0050.040	453	555	10,38	16
80		ОЗ 44.63(15).2-0080.040	518	640	18,53	28,13
100		ОЗ 44.63(15).2-0100.040	708	850	36,68	51,48
150		ОЗ 44.63(15).2-0150.040	804	952	64,71	90,77
200		ОЗ 44.63(15).2-0200.040	928	1110	114,81	163,69
250		ОЗ 44.63(15).2-0250.040	964	1172	161,93	237,11
300		ОЗ 44.63(15).2-0300.040	1084	1322	226,6	340,8
350		ОЗ 44.63(15).2-0350.040	1142	1388	288,8	429,48
400		ОЗ 44.63(15).2-0400.040	1440	1724	441,41	654,93
50	**63**	ОЗ 44.63(15).2-0050.063	477	603	14,02	23,28
80		ОЗ 44.63(15).2-0080.063	552	708	23,37	37,81

Параметры к рис. 5

Ду	Ру, кгс/см²	Номер чертежа	L1 фл	Lфл	Масса без КОФ	Масса с КОФ
100		ОЗ 44.63(15).2-0100.063	732	898	43,3	64,72
150		ОЗ 44.63(15).2-0150.063	878	1100	93,53	142,73
200		ОЗ 44.63(15).2-0200.063	978	1210	146,24	219,44
250		ОЗ 44.63(15).2-0250.063	998	1240	196,65	298,43
300		ОЗ 44.63(15).2-0300.063	1100	1354	259,27	395,57
350		ОЗ 44.63(15).2-0350.063	1190	1484	351,71	549,07
400		ОЗ 44.63(15).2-0400.063	1480	1804	499,49	771,09
50	**100**	ОЗ 44.63(15).2-0050.100	499	647	16,82	28,88
80		ОЗ 44.63(15).2-0080.100	582	768	29,25	49,07
100		ОЗ 44.63(15).2-0100.100	772	978	51,65	80,45
150		ОЗ 44.63(15).2-0150.100	918	1180	110,07	175,81
200		ОЗ 44.63(15).2-0200.100	1038	1330	181,52	290
250		ОЗ 44.63(15).2-0250.100	1088	1420	265,35	435,83
300		ОЗ 44.63(15).2-0300.100	1220	1594	378,53	634,09
350		ОЗ 44.63(15).2-0350.100	1300	1704	496,23	838,11
400		ОЗ 44.63(15).2-0400.100	1570	1984	696,77	1129,65
50	**160**	ОЗ 44.63(15).2-0050.160	513	675	17,62	30,48
80		ОЗ 44.63(15).2-0080.160	588	780	30,23	51,03

Ду	Ру, кгс/см²	Номер чертежа	L1 фл	Lфл	Масса без КОФ	Масса с КОФ
100		ОЗ 44.63(15).2-0100.160	778	990	53,65	84,45
150		ОЗ 44.63(15).2-0150.160	928	1200	116,04	186,12
200		ОЗ 44.63(15).2-0200.160	1048	1350	196,29	316,49
250		ОЗ 44.63(15).2-0250.160	1098	1440	314,8	503,6
300		ОЗ 44.63(15).2-0300.160	1230	1614	450,75	732,75
50	**200**	ОЗ 44.63(15).2-0050.200	553	755	27,17	49,39
80		ОЗ 44.63(15).2-0080.200	672	948	64,03	118,63
100		ОЗ 44.63(15).2-0100.200	928	1290	131,11	237,55
150		ОЗ 44.63(15).2-0150.200	1048	1440	226,16	406,36
200		ОЗ 44.63(15).2-0200.200	1218	1690	406,03	723,23
250		ОЗ 44.63(15).2-0250.200	1368	1980	767	1396
50	**250**	ОЗ 44.63(15).2-0050.250	577	803	28,95	52,95
80		ОЗ 44.63(15).2-0080.250	652	908	71,43	131,43
100		ОЗ 44.63(15).2-0100.250	836	1106	137,11	247,11

Параметры к рис. 5

Клапан обратный осесимметричный тарельчатый пружинный безударный (КОО)

Тип клапана и таблица фигур - **ОЗ 44.19**

Технические условия: ТУ 3742-007-96231033-2014

1. Назначение изделия.

Клапан обратный предназначенный для недопущения изменения направления потока среды в технологической системе. Обратные клапаны пропускают среду в одном направлении и предотвращают её движение в противоположном, действуя при этом автоматически и являясь арматурой прямого действия (наряду с предохранительными клапанами и регуляторами давления прямого действия). С помощью обратной арматуры возможно защитить различное оборудование, трубопроводы, насосы и сосуды под давлением, а также существенно ограничить течь рабочей среды из системы при разрушении её участка

2. Конструктивные особенности и описание.

Проходность - полнопроходный. По конструкции КОО, представляет собой затвор на оси, плавноперемещающийся в напрвляющей втулке. Принцип безударной работы, достигается путём плавного закрытия затвора, благодаря специально подобранной и встроенной внутрь пружине. Этот принцип действия позволяет клапану своевременно и без нареканий реагировать на любое, даже самое не значительное изменение расхода или давления, что предотвращает выход из строя ответственных узлов оборудования. Преимуществом данного клапана является безударная работа.

3. Рабочая среда:

Жидкие и газообразные среды (вода, нефтепродукты, газ)

рис. 1

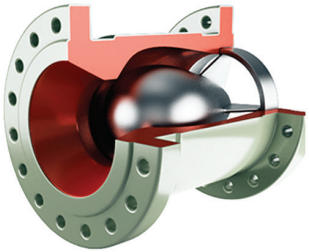

рис. 2

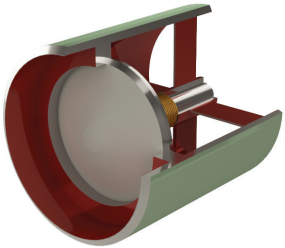

рис. 3

4. Условия эксплуатации

Эксплуатация соглано ГОСТ 15151-69

5. Показатели надежности

Срок службы 30лет

Гарантийный срок эксплуатации: 12 мес. по ГОСТ 22352 с момента ввода в эксплуатацию, но не более 36 мес. Гарантийная наработка: 1000 циклов в пределах гарантийного срока. Полный средний ресурс, не менее: 20000 циклов

Наработка на отказ, не менее: 8000 циклов

№п/п	Наименование детали	Материал по ГОСТ		
		Климатическое исполнение ГОСТ 15151-69		
		У	ХЛ	УХЛ
	Фланец ГОСТ 33259-2015	Сталь 20	Сталь 09Г2С	12Х18Н10Т
	Уплотнительная поверхность метал/метал	ГОСТ 33260-2015	ГОСТ 33260-2015	ГОСТ 33260-2015
	Ухо	20Х13	20Х13	12Х18Н10Т
	Захлопка	Сталь 20	Сталь 09Г2С	12Х18Н10Т
	Прокладка	ПОН-Б/АРМКО	ПОН-Б/АРМКО	ТРГ/СНП;
	Ось	20Х13	20Х13	12Х18Н10Т
	Корпус	Сталь 20	Сталь 09Г2С	12Х18Н10Т
	Эксцентрик	Сталь 20	Сталь 09Г2С	12Х18Н10Т
	Гайка ОСТ 26-2041-96	Сталь 40Х	Сталь 40Х	Сталь 40Х
	Шпилька ОСТ 26-2040-96	Сталь 40Х	Сталь 40Х	

Ду	L, мм	D, мм	Номер чертежа	Толщина стенки корпуса, мм; Ру, кгс/см² ; масса, кг															
				Ру16/ масса		Ру 25/ масса		Ру 40/ масса		Ру 63/ масса		Ру 80(100)/ масса		Ру 160/ масса		Ру 200(210)/ масса		Ру 250/ масса	
100	230	127	ОЗ 44.19.1-0100	12	10,08	12	10,08	12	10,08	12	10,08	14	11,05	14	11,05	18	12,87	24	15,31
150	300	159	ОЗ 44.19.1-0150	12	16,92	12	16,92	14	18,65	16	20,33	16	20,33	18	21,96	18	21,96	30	30,63
200	370	219	ОЗ 44.19.1-0200	12	30,75	12	30,75	14	33,93	16	37,04	16	37,04	18	40,09	24	48,83	30	56,97
250	380	273	ОЗ 44.19.1-0250	12	42,57	14	46,75	14	46,75	16	50,87	16	50,87	24	76,00	24	76,00	40	101,88
300	390	325	ОЗ 44.19.1-0300	14	56,40	14	56,40	14	56,40	16	60,97	16	60,97	24	92,75	24	92,75		
350	400	377	ОЗ 44.19.1-0350	14	76,12	14	76,12	14	76,12	16	82,35	16	82,35	40	167,68	40	167,68		
400	450	426	ОЗ 44.19.1-0400	16	105,89	16	105,89	16	105,89	16	105,89	18	113,89	40	218,49	40	218,49		
500	550	530	ОЗ 44.19.1-0500	16	164,43	16	164,43	16	164,43	16	164,43	18	176,99						
600	650	630	ОЗ 44.19.1-0600	18	251,76	18	251,76	18	251,76	18	251,76								
700	750	720	ОЗ 44.19.1-0700	18	333,40	18	333,40	18	333,40	20	357,36								
800	810	820	ОЗ 44.19.1-0800	18	419,40	18	419,40	18	419,40	20	449,18								
900	910	920	ОЗ 44.19.1-0900	18	674,95	18	674,95	18	674,95										
1000	1000	1020	ОЗ 44.19.1-1000	18	829,64	18	829,64	18	829,64										
1200	1100	1220	ОЗ 44.19.1-1200	18	1144,34	18	1144,34												
1400	1200	1420	ОЗ 44.19.1-1400	18	1508,66	18	1508,66												

Параметры к рис. 1

Ду	Ру, кгс/см^2	Номер чертежа	L1, мм	L, мм	D, мм	d1, мм	масса без КОФ	масса с КОФ
100	**16**	ОЗ 44.19.2-0100.016	259	371	215	96	19,5	32,5
150		ОЗ 44.19.2-0150.016	331	457	280	146	33,2	55,4
200		ОЗ 44.19.2-0200.016	403	531	335	202	51,0	83,5
250		ОЗ 44.19.2-0250.016	414	556	405	254	71,6	120,5
300		ОЗ 44.19.2-0300.016	426	572	460	303	92,0	152,5
350		ОЗ 44.19.2-0350.016	438	592	520	351	121,9	205,9
400		ОЗ 44.19.2-0400.016	492	656	580	398	167,9	283,0
500		ОЗ 44.19.2-0500.016	602	796	710	501	278,5	471,2
600		ОЗ 44.19.2-0600.016	705	901	840	602	411,8	696,4
700		ОЗ 44.19.2-0700.016	807	1013	910	692	501,8	815,3
800		ОЗ 44.19.2-0800.016	869	1075	1020	792	628,2	994,6
900		ОЗ 44.19.2-0900.016	974	1210	1120	892	932,2	1370,6
1000		ОЗ 44.19.2-1000.016	1068	1334	1255	992	1188,4	1790,0
100	**25**	ОЗ 44.19.2-0100.025	261	389	230	96	21,9	40,9
150		ОЗ 44.19.2-0150.025	333	481	300	146	37,9	72,4
200		ОЗ 44.19.2-0200.025	405	567	360	202	57,4	113,0
250		ОЗ 44.19.2-0250.025	417	579	425	254	84,6	156,8
300		ОЗ 44.19.2-0300.025	430	604	485	303	104,3	200,0
350		ОЗ 44.19.2-0350.025	446	630	550	351	144,8	278,6

Ду	Ру, кгс/см^2	Номер чертежа	L1, мм	L, мм	D, мм	d1, мм	масса без КОФ	масса с КОФ
400		ОЗ 44.19.2-0400.025	498	712	610	398	195,1	365,4
500		ОЗ 44.19.2-0500.025	606	820	730	500	299,0	561,4
600		ОЗ 44.19.2-0600.025	709	955	840	600	433,5	768,6
700		ОЗ 44.19.2-0700.025	815	1081	960	690	587,0	1087,6
800		ОЗ 44.19.2-0800.025	883	1169	1075	790	782,3	1382,2
900		ОЗ 44.19.2-0900.025	977	1283	1185	892	1180,8	1967,0
1000		ОЗ 44.19.2-1000.025	1069	1385	1315	992	1453,9	2426,7
100	**40**	ОЗ 44.19.2-0100.040	372	514	230	96	24,9	45,6
150		ОЗ 44.19.2-0150.040	448	596	300	145	44,7	80,8
200		ОЗ 44.19.2-0200.040	552	734	375	200	82,8	153,5
250		ОЗ 44.19.2-0250.040	588	796	445	252	121,9	227,6
300		ОЗ 44.19.2-0300.040	628	866	510	301	170,6	327,2
350		ОЗ 44.19.2-0350.040	646	892	570	351	216,8	401,6
400		ОЗ 44.19.2-0400.040	734	1018	655	398	319,4	605,6
500		ОЗ 44.19.2-0500.040	844	1138	755	495	429,1	832,9
600		ОЗ 44.19.2-0600.040	946	1242	890	595	613,7	1175,9
700		ОЗ 44.19.2-0700.040	1086	1422	995	695	789,9	1493,6
800		ОЗ 44.19.2-0800.040	1206	1602	1135	795	1106,8	2108,8
100	**63**	ОЗ 44.19.2-0100.063	396	562	250	94	31,5	63,0

Параметры к рис. 2

Ду	Ру, кгс/см²	Номер чертежа	L1, мм	L, мм	D, мм	d1, мм	масса без КОФ	масса с КОФ
150		ОЗ 44.19.2-0150.063	522	744	340	142	69,5	138,2
200		ОЗ 44.19.2-0200.063	602	834	405	198	110,2	213,9
250		ОЗ 44.19.2-0250.063	622	864	470	246	152,7	305,1
300		ОЗ 44.19.2-0300.063	644	898	530	294	197,3	403,7
350		ОЗ 44.19.2-0350.063	694	988	595	342	279,7	549,8
400		ОЗ 44.19.2-0400.063	774	1098	670	386	377,5	763,9
500		ОЗ 44.19.2-0500.063	894	1238	800	485	549,9	1147,0
600		ОЗ 44.19.2-0600.063	1026	1402	925	585	791,1	1592,6
700		ОЗ 44.19.2-0700.063	1216	1682	1045	685	959,1	1883,4
100	**100**	ОЗ 44.19.2-0100.100	436	642	265	92	39,9	83,2
150		ОЗ 44.19.2-0150.100	562	824	350	136	86,1	183,6
200		ОЗ 44.19.2-0200.100	662	954	430	190	145,5	306,6
250		ОЗ 44.19.2-0250.100	712	1044	500	236	221,4	446,4
300		ОЗ 44.19.2-0300.100	764	1138	585	284	316,5	690,3
350		ОЗ 44.19.2-0350.100	804	1208	655	332	424,2	939,9
400		ОЗ 44.19.2-0400.100	864	1278	715	376	546,8	1158,0
100	**160**	ОЗ 44.19.2-0100.160	442	654	265	92	41,9	87,2
150		ОЗ 44.19.2-0150.160	572	844	350	136	92,0	193,9
200		ОЗ 44.19.2-0200.160	672	974	430	190	160,3	335,0

Ду	Ру, кгс/см²	Номер чертежа	L1, мм	L, мм	D, мм	d1, мм	масса без КОФ	масса с КОФ
250		ОЗ 44.19.2-0250.160	722	1064	500	236	264,8	511,9
300		ОЗ 44.19.2-0300.160	774	1158	585	284	374,8	781,9
100	**200**	ОЗ 44.19.2-0100.200	592	954	360	102	119,3	263,4
150		ОЗ 44.19.2-0150.200	692	1084	440	150	202,2	476,2
200		ОЗ 44.19.2-0200.200	842	1314	535	192	366,0	823,7
250		ОЗ 44.19.2-0250.200	992	1604	670	254	705,0	1580,9
100	**250**	ОЗ 44.19.2-0100.250	500	770	310	90	125,3	267,0
150		ОЗ 44.19.2-0150.250	667	1034	395	136	230,6	498,5
200		ОЗ 44.19.2-0200.250	824	1278	485	179	357,0	763,8

Параметры к рис. 2

Ду	Ру, кгс/см²	Номер чертежа	L, мм	L1, мм	D, мм	d1, мм	Масса с фланцами, кг
50	**16**	ОЗ 44.19.3-0050.016	230	150	160	49	10,5
80		ОЗ 44.19.3-0080.016	280	190	195	78	19,0
100		ОЗ 44.19.3-0100.016	304	214	215	96	27,1
150		ОЗ 44.19.3-0150.016	379	275	280	146	49,6
200		ОЗ 44.19.3-0200.016	456	350	335	202	78,3
250		ОЗ 44.19.3-0250.016	475	355	405	254	108,9
300		ОЗ 44.19.3-0300.016	514	392	460	303	138,0
350		ОЗ 44.19.3-0350.016	602,5	472,5	520	351	192,9
400		ОЗ 44.19.3-0400.016	717,5	577,5	580	398	260,6
500		ОЗ 44.19.3-0500.016	882,5	712,5	710	501	454,4
600		ОЗ 44.19.3-0600.016	942,5	772,5	840	602	629,3
700		ОЗ 44.19.3-0700.016	1102,5	922,5	910	692	793,3
800		ОЗ 44.19.3-0800.016	1252,5	1072,5	1020	792	976,7
900		ОЗ 44.19.3-0900.016	1432,5	1222,5	1120	892	1224,2
1000		ОЗ 44.19.3-1000.016	1612,5	1372,5	1255	992	1710,1
50	**25**	ОЗ 44.19.3-0050.025	230	150	160	49	11,6
80		ОЗ 44.19.3-0080.025	284	190	195	78	21,4
100		ОЗ 44.19.3-0100.025	320	214	230	96	33,2
150		ОЗ 44.19.3-0150.025	401	275	300	146	62,4
200		ОЗ 44.19.3-0200.025	490	350	360	202	97,1

Ду	Ру, кгс/см²	Номер чертежа	L, мм	L1, мм	D, мм	d1, мм	Масса с фланцами, кг
250		ОЗ 44.19.3-0250.025	495	355	425	254	132,8
300		ОЗ 44.19.3-0300.025	542	392	485	303	177,9
350		ОЗ 44.19.3-0350.025	632,5	472,5	550	351	246,4
400		ОЗ 44.19.3-0400.025	767,5	577,5	610	398	319,5
500		ОЗ 44.19.3-0500.025	902,5	712,5	730	500	542,5
600		ОЗ 44.19.3-0600.025	992,5	772,5	840	600	679,8
700		ОЗ 44.19.3-0700.025	1162,5	922,5	960	690	1009,8
800		ОЗ 44.19.3-0800.025	1332,5	1072,5	1075	790	1246,7
900		ОЗ 44.19.3-0900.025	1502,5	1222,5	1185	892	1701,8
1000		ОЗ 44.19.3-1000.025	1662,5	1372,5	1315	992	2103,4
50	**40**	ОЗ 44.19.3-0050.040	230	150	160	48	11,6
80		ОЗ 44.19.3-0080.040	290	190	195	78	22,2
100		ОЗ 44.19.3-0100.040	334	214	230	96	34,9
150		ОЗ 44.19.3-0150.040	401	275	300	145	63,7
200		ОЗ 44.19.3-0200.040	510	350	375	200	118,9
250		ОЗ 44.19.3-0250.040	541	355	445	252	165,9
300		ОЗ 44.19.3-0300.040	606	392	510	301	237,7
350		ОЗ 44.19.3-0350.040	694,5	472,5	570	351	296,5

Параметры к рис. 2

Ду	Ру, кгс/см²	Номер чертежа	L, мм	L1, мм	D, мм	d1, мм	Масса с фланцами, кг
400		ОЗ 44.19.3-0400.040	837,5	577,5	655	398	441,3
500		ОЗ 44.19.3-0500.040	982,5	712,5	755	495	696,9
600		ОЗ 44.19.3-0600.040	1042,5	772,5	890	595	945,2
700		ОЗ 44.19.3-0700.040	1232,5	922,5	995	695	1248,3
800		ОЗ 44.19.3-0800.040	1442,5	1072,5	1135	795	1729,6
50	**63**	ОЗ 44.19.3-0050.063	254	150	175	47	16,9
80		ОЗ 44.19.3-0080.063	324	190	210	77	30,6
100		ОЗ 44.19.3-0100.063	358	214	250	94	46,9
150		ОЗ 44.19.3-0150.063	475	275	340	142	98,1
200		ОЗ 44.19.3-0200.063	560	350	405	198	155,8
250		ОЗ 44.19.3-0250.063	575	355	470	246	218,1
300		ОЗ 44.19.3-0300.063	622	392	530	294	296,6
350		ОЗ 44.19.3-0350.063	742,5	472,5	595	342	395,1
400		ОЗ 44.19.3-0400.063	877,5	577,5	670	386	559,4
500		ОЗ 44.19.3-0500.063	1032,5	712,5	800	485	918,2
600		ОЗ 44.19.3-0600.063	1122,5	772,5	925	585	1215,7
700		ОЗ 44.19.3-0700.063	1362,5	922,5	1045	685	1519,0
50	**80/100**	ОЗ 44.19.3-0050.100	290	154	195	45	22,1
80		ОЗ 44.19.3-0080.100	364	190	230	75	41,2
100		ОЗ 44.19.3-0100.100	427	233	265	92	62,2

Ду	Ру, кгс/см²	Номер чертежа	L, мм	L1, мм	D, мм	d1, мм	Масса с фланцами, кг
150		ОЗ 44.19.3-0150.100	540	290	350	136	133,5
200		ОЗ 44.19.3-0200.100	630	350	430	190	230,3
250		ОЗ 44.19.3-0250.100	675	355	500	236	313,8
300		ОЗ 44.19.3-0300.100	762	402	585	284	493,4
350		ОЗ 44.19.3-0350.100	975	585	655	332	725,7
400		ОЗ 44.19.3-0400.100	1090	690	715	376	886,4
50	**160**	ОЗ 44.19.3-0050.160	304	154	195	45	23,2
80		ОЗ 44.19.3-0080.160	370	190	230	75	43,1
100		ОЗ 44.19.3-0100.160	433	233	265	92	65,4
150		ОЗ 44.19.3-0150.160	550	290	350	136	140,1
200		ОЗ 44.19.3-0200.160	640	350	430	190	246,2
250		ОЗ 44.19.3-0250.160	685	355	500	236	337,2
300		ОЗ 44.19.3-0300.160	772	402	585	284	528,9
50	**200**	ОЗ 44.19.3-0050.200	344	154	210	46	37,9
80		ОЗ 44.19.3-0080.200	454	190	290	80	86,3
100		ОЗ 44.19.3-0100.200	583	233	360	102	160,6
150		ОЗ 44.19.3-0150.200	670	290	440	150	302,0
200		ОЗ 44.19.3-0200.200	810	350	535	192	514,8
250		ОЗ 44.19.3-0250.200	955	355	670	254	936,3

Параметры к рис. 2

Клапан обратный устьевой КОУ с ремкомплектом

Тип клапана и таблица фигур - ОЗ 44.19У

Технические условия: ТУ 3742-007-96231033-2014

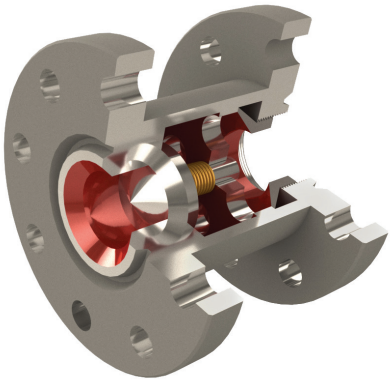

1. Назначение изделия.

Клапан обратный предназначенный для недопущения изменения направления потока среды в технологической системе. Обратные клапаны пропускают среду в одном направлении и предотвращают её движение в противоположном, действуя при этом автоматически и являясь арматурой прямого действия.

2. Конструктивные особенности и описание.

По конструкции КОУ, представляет собой затвор на оси, плавноперемещающийся в напрвляющей втулке. Преимуществом данного клапана является безударная работа.Тип присоединения фланцевый по ГОСТ 28919-91, цаповая трапецивидная резьба для быстроразъемного соединения БРС.

3. Рабочая среда – нефть, газ, газоконденсат, вода, раствор $CaCl_2$, буровые растворы.

Установочное положение: согласно указанному направлению на изделии

4. Давление номинальное 21 МПа, 35 МПа

Герметичность затвора ГОСТ 9544-2015

5. Показатели надежности

Срок службы 30лет

Гарантийный срок эксплуатации: 12 мес. по ГОСТ 22352 с момента ввода в эксплуатацию, но не более 36 мес. Гарантийная наработка: 1000 циклов в пределах гарантийного срока. Полный средний ресурс, не менее: 20000 циклов

Наработка на отказ, не менее: 8000 циклов

Ду, мм	Ру, кг/см^2	Обозначение	L_1, мм	L, мм	D, мм	d_1, мм	Масса с КОФ	Масса без КОФ
80	21	КОУ 80х21	205	389	242	80	114,7	64,7
80	35	КОУ 80х35	215	439	265	80	130,8	70,8
80	21	КОУ 80х21 БРС	205	297	242	80	89,7	64,7
80	35	КОУ 80х35 БРС	215	327	265	80	100,8	70е,8

Конструкция устьевых клапанов КОУ 80х21 и КОУ 80х35 симметрична и включает в себя два присоединительных устьевых фланца по ГОСТ 28919-91.
Конструкция КОУ 80х21 БРС и КОУ 80х35 БРС в свою очередь асимметрична – с одной стороны клапан имеет фланец, а с другой (входной) нарезана специальная трапецеидальная резьба для присоединения к БРС.

КОБ-клапан обратный буровой

1. Назначение изделия. ОЗ 44.19.Б

КОБ предназначен для автоматического перекрытия и герметизации трубного канала бурильного инструмента при бурении нефтяных и газовых скважин, а также при проведении ремонтных и аварийных работ на скважине.

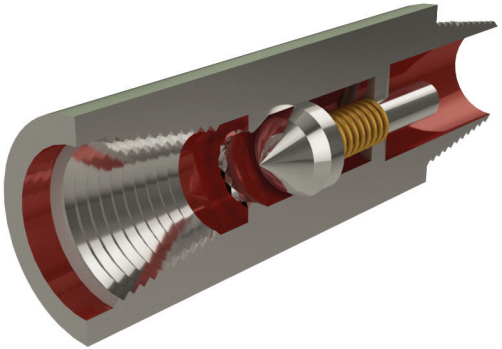

2. Конструктивные особенности и описание.

Тип клапана – буровой осесимметринчный

По конструкции КОБ, представляет собой стальной цилиндрический корпус, на концах которого выполнена резьба для монтажа его в бурильную колонну выше забойного двигателя или турбобура. Внутри корпуса установлен модуль обратного клапана посредством стопорного кольца. К преимуществам данного клапана относят надёжность основных элементов и безотказную работу.

3. Рабочая среда – нефть, газ, газоконденсат, вода, раствор CaCl2, буровые растворы.

Установочное положение: согласно указанному направлению на изделии

Тип присоединения – резьбовое, цаповая и муфтовая трапецивидная резьба для быстроразъемного соединения БРС.

4. Давление номинальное не более 35 МПА

Герметичность затвора ГОСТ 9544-2015

5. Показатели надежности

Срок службы 30лет

Гарантийный срок эксплуатации: 12 мес. по ГОСТ 22352 с момента ввода в эксплуатацию, но не более 36 мес.

Гарантийная наработка: 1000 циклов в пределах гарантийного срока.

Полный средний ресурс, не менее: 20000 циклов

Наработка на отказ, не менее: 8000 циклов

Типоразмер клапана	Рабочее давление, не более 35 МПа	Площадь проходного сечения, мм2, не более	Длина, мм	Наружный диаметр, мм	Присоединительная резьба по ГОСТ 28487-90
КОБ 92/3-73х70	21-35	600	316	92	3-73
КОБ 95/3-76х70	21-35	590	349	95	3-76
КОБ 108/3-88х70	21-35	600	360	108	3-88
КОБ 120/3-102х70	21-35	1400	450	120	3-102
КОБ 155/3-133х70	21-35	3300	510	155	3-133
КОБ 165/3-133х70	21-35	3300	510	165	3-133
КОБ 178/3-147х70	21-35	3900	575	178	3-147
КОБ 203/3-171х35	21-35	4300	630	203	3-171

Фильтр сетчатый ФС Т-образный

Серия и пример обозначения изделия и таблица фигур **ОЗ 71.01.2**
Технические условия ТУ 3742-004-96231033-2013

1. Назначение изделия.

Фильтра тройниковые предназначенны для защиты элементов трубопроводных систем от попадания инородных частиц (ржавчины, окалины, металлической стружки и прочих механических частиц)**.**

2. Общие сведения об изделии, конструктивные особенности и описание.

Тип фильтра – Т-образный
Проходность- полнопроходной
Техническая конструкция и преимущества
Внутри тройника с грязевиком и заглушкой установлен фильтрующий элемент. Конструкция фильтра пускового такова, что после завершения промывки трубопровода фильтрующий элемент можно вынуть, не производя демонтаж самого фильтра.

3. Рабочая среда и условия эксплуатации

Рабочая (проводимая) среда в зависимости от исполнения Жидкие и газообразные среды (вода, пар, нефтепродукты, газ)
Температурные условия фильтра т-образного в зависимости от типа, от -190 до плюс 600 С°
Климатическое исполнение У ХЛ УХЛ1
Установочное положение для фильтра Горизонтальное
Направление подачи рабочей среды согласно указанного направления на изделии.
Присоединение к трубопроводу Приварной, фланцевый, цапковый, муфтовый, резьбовой.

4. Давление номинальное PN, кгс/см 10-250

5. Показатели надежности

Срок службы: 3 года

Гарантийный срок эксплуатации: 18 месяцев по ГОСТ 22352 с момента ввода в эксплуатацию

Срок службы корпусных деталей: 30 лет

Размеры, мм									Масса, кг			
Ру	Ду	Dтр	L	LсКОФ	D	d	d1	h	без КОФ	с КОФ	Рис.	Номер чертежа
16	50	57	287	389	160	58	49	317,5	17,98	24,03	1	ОЗ 71.01.2-0050.016
	80	89	311	423	195	90	78	365,5	26,62	36,58	1	ОЗ 71.01.2-0080.016
	100	108	380	492	215	110	96	424,5	42,82	55,71	1	ОЗ 71.01.2-0100.016
	150	159	451	577	280	161	146	512,5	73,56	95,93	1	ОЗ 71.01.2-0150.016
	200	219	525	653	335	222	202	595	116,58	149,04	1	ОЗ 71.01.2-0200.016
	250	273	594	736	405	278	254	697	166,72	216,26	1	ОЗ 71.01.2-0250.016
	300	325	656	802	460	330	303	785	237,66	298,34	1	ОЗ 71.01.2-0300.016
	350	377	720	874	520	382	351	875,5	330,94	416,13	1	ОЗ 71.01.2-0350.016
	400	426	867	1031	580	432	398	1005	507,49	623,50	1	ОЗ 71.01.2-0400.016
	500	530	1026	1220	710	535	501	1241,5	750,45	944,30	1	ОЗ 71.01.2-0500.016
	600	630	1118	1314	840	636	602	1420,5	945,84	1231,78	1	ОЗ 71.01.2-0600.016
	700	720	1232	1438	910	726	692	1543,5	1139,84	1457,97	1	ОЗ 71.01.2-0700.016
	800	820	1336	1542	1020	826	792	1711	1418,42	1787,41	1	ОЗ 71.01.2-0800.016
	900	920	1481	1717	1120	926	892	1876	1813,38	2256,84	1	ОЗ 71.01.2-0900.016

Размеры, мм									Масса, кг			
Ру	Ду	Dтр	L	LcКОФ	D	d	d1	h	без КОФ	с КОФ	Рис.	Номер чертежа
	1000	1020	1737	1973	1255	1028	992	2139,5	2552,09	3153,13	1	ОЗ 71.01.2-1000.016
25	50	57	291	393	160	58	49	320,5	19,79	26,89	1	ОЗ 71.01.2-0050.025
	80	89	330	446	195	90	78	374,5	31,43	43,50	1	ОЗ 71.01.2-0080.025
	100	108	416	544	230	110	96	448,5	53,08	72,02	1	ОЗ 71.01.2-0100.025
	150	159	492	640	300	161	146	541,5	90,24	125,39	1	ОЗ 71.01.2-0150.025
	200	219	561	723	360	222	202	629	138,87	189,25	1	ОЗ 71.01.2-0200.025
	250	273	634	796	425	278	254	727,5	199,93	270,38	1	ОЗ 71.01.2-0250.025
	300	325	703	877	485	330	303	831	292,18	388,78	1	ОЗ 71.01.2-0300.025
	350	377	784	968	550	382	351	919	400,36	534,61	1	ОЗ 71.01.2-0350.025
	400	426	908	1122	610	432	398	1050	586,18	758,32	1	ОЗ 71.01.2-0400.025
	500	530	1052	1266	730	535	500	1267,5	826,50	1092,92	1	ОЗ 71.01.2-0500.025
	600	630	1176	1422	840	636	600	1441,5	1141,26	1481,08	1	ОЗ 71.01.2-0600.025
	700	720	1321	1587	960	726	690	1623,5	1503,26	2007,53	1	ОЗ 71.01.2-0700.025
16	50	57	279	381	160	58	49	356	17,37	23,43	2	ОЗ 71.02.2-0050.016
	80	89	303	415	195	90	78	401	26,11	36,08	2	ОЗ 71.02.2-0080.016
	100	108	368	480	215	110	96	466	41,33	54,21	2	ОЗ 71.02.2-0100.016
	150	159	439	565	280	161	146	554	72,66	95,02	2	ОЗ 71.02.2-0150.016
	200	219	513	641	335	222	202	644	116,95	149,41	2	ОЗ 71.02.2-0200.016
	250	273	584	726	405	278	254	748	169,82	219,36	2	ОЗ 71.02.2-0250.016

Размеры, мм									Масса, кг			
Ру	Ду	Dтр	L	LсКОФ	D	d	d1	h	без КОФ	с КОФ	Рис.	Номер чертежа
	300	325	648	794	460	330	303	841	249,00	309,68	2	ОЗ 71.02.2-0300.016
	350	377	716	870	520	382	351	934,5	350,44	435,63	2	ОЗ 71.02.2-0350.016
	400	426	863	1027	580	432	398	1070	526,66	642,67	2	ОЗ 71.02.2-0400.016
	500	530	1014	1208	710	535	501	1308	771,65	965,50	2	ОЗ 71.02.2-0500.016
	600	630	1110	1306	840	636	602	1491	977,26	1263,20	2	ОЗ 71.02.2-0600.016
	700	720	1224	1430	910	726	692	1613	1176,09	1494,21	2	ОЗ 71.02.2-0700.016
	800	820	1328	1534	1020	826	792	1790	1457,63	1826,62	2	ОЗ 71.02.2-0800.016
	900	920	1467	1703	1120	926	892	1951	1830,17	2273,63	2	ОЗ 71.02.2-0900.016
	1000	1020	1719	1955	1255	1028	992	2212	2463,72	3064,75	2	ОЗ 71.02.2-1000.016
25	50	57	283	385	160	58	49	360	19,68	26,78	2	ОЗ 71.02.2-0050.025
	80	89	322	438	195	90	78	419	31,42	43,49	2	ОЗ 71.02.2-0080.025
	100	108	408	536	230	110	96	504	55,93	74,87	2	ОЗ 71.02.2-0100.025
	150	159	488	636	300	161	146	603	97,10	132,25	2	ОЗ 71.02.2-0150.025
	200	219	557	719	360	222	202	689,5	147,85	198,23	2	ОЗ 71.02.2-0200.025
	250	273	630	792	425	278	254	794,5	215,63	286,08	2	ОЗ 71.02.2-0250.025
	300	325	703	877	485	330	303	898	314,53	411,12	2	ОЗ 71.02.2-0300.025
	350	377	780	964	550	382	351	1002	435,79	570,04	2	ОЗ 71.02.2-0350.025
	400	426	908	1122	610	432	398	1125	630,61	802,75	2	ОЗ 71.02.2-0400.025
	500	530	1044	1258	730	535	500	1361	882,82	1149,24	2	ОЗ 71.02.2-0500.025

Размеры, мм									Масса, кг			
Ру	Ду	Dтр	L	LcКОФ	D	d	d1	h	без КОФ	с КОФ	Рис.	Номер чертежа
	600	630	1176	1422	840	636	600	1540	1218,07	1557,88	2	ОЗ 71.02.2-0600.025
	700	720	1317	1583	960	726	690	1722	1561,18	2065,45	2	ОЗ 71.02.2-0700.025
	800	820	1431	1717	1075	826	790	1908	1932,16	2532,69	2	ОЗ 71.02.2-0800.025
	900	920	1583	1889	1185	926	892	2081	2353,37	3149,27	2	ОЗ 71.02.2-0900.025
	1000	1020	1809	2125	1315	1028	992	2324	2957,23	3944,17	2	ОЗ 71.02.2-1000.025
40	50	57	283	385	160	58	48	365	20,65	27,81	2	ОЗ 71.02.2-0050.040
	80	89	326	448	195	90	78	428	33,90	46,79	2	ОЗ 71.02.2-0080.040
	100	108	412	554	230	110	96	506	58,75	79,63	2	ОЗ 71.02.2-0100.040
	150	159	507	655	300	161	145	625,5	119,13	155,52	2	ОЗ 71.02.2-0150.040
	200	219	602	784	375	222	200	742	200,34	272,16	2	ОЗ 71.02.2-0200.040
	250	273	684	892	445	278	252	861	305,10	411,64	2	ОЗ 71.02.2-0250.040
	300	325	752	990	510	330	301	966	414,06	571,48	2	ОЗ 71.02.2-0300.040
	350	377	849	1095	570	382	351	1080	585,89	771,92	2	ОЗ 71.02.2-0350.040
	400	426	979	1263	655	432	398	1233	880,75	1170,23	2	ОЗ 71.02.2-0400.040
	500	530	1140	1434	755	535	495	1438	1236,57	1646,90	2	ОЗ 71.02.2-0500.040
	600	630	1265	1561	890	636	595	1644	1489,06	2059,29	2	ОЗ 71.02.2-0600.040
	700	720	1415	1751	995	726	695	1843	1935,17	2648,44	2	ОЗ 71.02.2-0700.040
	800	820	1558	1954	1135	826	795	2061	2541,39	3558,74	2	ОЗ 71.02.2-0800.040
	900	920	1674	2120	1250	926	895	2249	3104,49	4368,10	2	ОЗ 71.02.2-0900.040

Размеры, мм									Масса, кг			
Ру	Ду	Dтр	L	LсКОФ	D	d	d1	h	без КОФ	с КОФ	Рис.	Номер чертежа
	1000	1020	1895	2381	1360	1028	995	2483	3956,89	5434,50	2	ОЗ 71.02.2-1000.040
63	50	57	322	468	175	58	47	409	30,77	43,07	2	ОЗ 71.02.2-0050.063
	80	89	370	526	210	90	77	467	48,76	69,59	2	ОЗ 71.02.2-0080.063
	100	108	476	642	250	110	94	580	97,44	129,42	2	ОЗ 71.02.2-0100.063
	150	159	571	793	340	161	142	701	176,52	245,92	2	ОЗ 71.02.2-0150.063
	200	219	648	880	405	222	198	804	278,59	383,68	2	ОЗ 71.02.2-0200.063
	250	273	734	976	470	278	246	911	405,36	560,30	2	ОЗ 71.02.2-0250.063
	300	325	811	1065	530	330	294	1027	568,51	778,75	2	ОЗ 71.02.2-0300.063
	350	377	898	1192	595	382	342	1142	811,90	1086,24	2	ОЗ 71.02.2-0350.063
	400	426	1058	1382	670	432	386	1290	1206,73	1597,63	2	ОЗ 71.02.2-0400.063
	500	530	1209	1553	800	535	485	1542	1724,34	2326,06	2	ОЗ 71.02.2-0500.063
	600	630	1353	1729	925	636	585	1763	2044,49	2858,01	2	ОЗ 71.02.2-0600.063
	700	720	1483	1949	1045	726	685	1948	2607,15	3546,80	2	ОЗ 71.02.2-0700.063
	800	820	1633	2099	1165	826	785	2161	4183,48	5538,18	2	ОЗ 71.02.2-0800.063
	900	920	1769	2315	1285	926	885	2362	5565,79	7979,18	2	ОЗ 71.02.2-0900.063
	1000	1020	2051	2627	1415	1028	985	2642	6792,70	9480,38	2	ОЗ 71.02.2-1000.063
100	50	57	358	506	195	58	45	454	42,26	59,37	2	ОЗ 71.02.2-0050.100
	80	89	405	591	230	90	75	517,5	65,83	96,44	2	ОЗ 71.02.2-0080.100
	100	108	507	713	265	110	92	623	132,72	177,31	2	ОЗ 71.02.2-0100.100

Размеры, мм									Масса, кг			
Ру	Ду	Dтр	L	LсКОФ	D	d	d1	h	без КОФ	с КОФ	Рис.	Номер чертежа
	150	159	612	874	350	161	136	760	253,68	351,84	2	ОЗ 71.02.2-0150.100
	200	219	716	1008	430	222	190	886	412,63	576,56	2	ОЗ 71.02.2-0200.100
	250	273	813	1145	500	278	236	1026	659,26	887,48	2	ОЗ 71.02.2-0250.100
	300	325	921	1295	585	330	284	1171	948,45	1326,08	2	ОЗ 71.02.2-0300.100
	350	377	1011	1415	655	382	332	1270	1160,45	1680,74	2	ОЗ 71.02.2-0350.100
160	50	57	362	524	195	58	45	459	44,06	62,09	2	ОЗ 71.02.2-0050.160
	80	89	409	601	230	90	75	522,5	68,41	100,22	2	ОЗ 71.02.2-0080.160
	100	108	511	723	265	110	92	632	139,01	185,39	2	ОЗ 71.02.2-0100.160
	150	159	620	892	350	161	136	771	270,87	374,43	2	ОЗ 71.02.2-0150.160
	200	219	728	1030	430	222	190	899	444,70	622,64	2	ОЗ 71.02.2-0200.160
	250	273	829	1171	500	278	236	1039	707,97	957,55	2	ОЗ 71.02.2-0250.160
200	50	57	442	644	210	61	46	543	99,23	132,91	2	ОЗ 71.02.2-0050.200
	80	108	558	834	290	110	80	697	203,29	280,92	2	ОЗ 71.02.2-0080.200
	100	133	680	1042	360	135	102	837	395,88	542,33	2	ОЗ 71.02.2-0100.200
	150	194	825	1217	440	196	150	996	679,95	957,92	2	ОЗ 71.02.2-0150.200
	200	245	863	1335	535	248	192	1205	1340,47	1802,31	2	ОЗ 71.02.2-0200.200

Фильтр сетчатый ФС У-образный

Серия и пример обозначения изделия и таблица фигур **ОЗ 71.04.2**
Технические условия ТУ 3742-004-96231033-2013

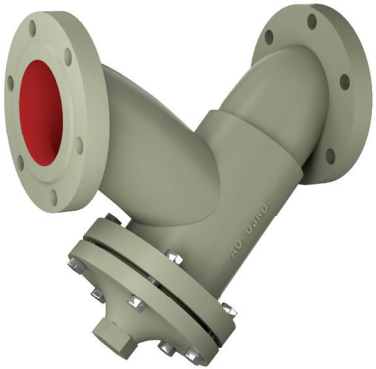

1. Назначение изделия.

Фильтра У-образные предназначенны для защиты элементов трубопроводных систем от попадания инородных частиц (ржавчины, окалины, металлической стружки и прочих механических частиц)**.**

2. Конструктивные особенности и описание.

Тип фильтра – У-образный. Установочное положение для фильтра Горизонтальное. Проходность- полнопроходной.

3. Техническая конструкция и преимущества

Внутри тройника с грязевиком и заглушкой установлен фильтрующий элемент. Конструкция фильтра пускового такова, что после завершения промывки трубопровода фильтрующий элемент можно вынуть, не производя демонтаж самого фильтра.

4. Общие сведения об изделии, **рабочая среда и условия эксплуатации**

Технические характеристики				
Давление расчетное, МПа	1.6	2.5	4.0	6.3-16.0
Диаметр	DN15 - DN1000 мм			
Рабочая среда	газ, вода, углеводороды, нефтепродукты			
Возможное материальное исполнение	сталь 20, 09Г2С, 13ХФА, 12Х18Н10Т			
Отношение площади свободного сечения в сетке к свободному сечению в трубе	2,5			
Размер ячейки в сетке, мм	0,1;0,2; 0,4; 0,5; 0,63; 0,8; 1; 1,2; 1,6; 2,0; 4,0			

Обозначение фильтра	Номер чертежа	DY, мм	Ру, МПа	D	H	L	n	d	масса, кг
ФС-У 50-1,6	ОЗ 71.04.2-0050.016	50	1,6	125	305	300	4	18	8,5
ФС-У 80-1,6	ОЗ 71.04.2-0080.016	80	1,6	160	349	330	4	18	17,0
ФС-У 100-1,6	ОЗ 71.04.2-0100.016	100	1,6	180	391	400	8	18	21,15
ФС-У 150-1,6	ОЗ 71.04.2-0150.016	150	1,6	240	510	450	8	22	38,56
ФС-У 200-1,6	ОЗ 71.04.2-0200.016	200	1,6	295	624	550	12	22	68,23
ФС-У 250-1,6	ОЗ 71.04.2-0250.016	250	1,6	355	716	650	12	26	104,67
ФС-У 300-1,6	ОЗ 71.04.2-0300.016	300	1,6	410	844	720	12	26	148,8
ФС-У 350-1,6	ОЗ 71.04.2-0350.016	350	1,6	470	943	850	16	26	228,2
ФС-У 50-2,5	ОЗ 71.04.2-0050.025	50	2,5	125	305	300	4	18	9,61
ФС-У 80-2,5	ОЗ 71.04.2-0080.025	80	2,5	160	353	330	8	18	17,71
ФС-У 100-2,5	ОЗ 71.04.2-0100.025	100	2,5	190	407	400	8	22	25,71
ФС-У 150-2,5	ОЗ 71.04.2-0150.025	150	2,5	250	532	450	8	26	50,0
ФС-У 200-2,5	ОЗ 71.04.2-0200.025	200	2,5	310	648	550	12	26	83,23
ФС-У 250-2,5	ОЗ 71.04.2-0250.025	250	2,5	370	738	650	12	30	128,7
ФС-У 300-2,5	ОЗ 71.04.2-0300.025	300	2,5	430	868	720	16	30	179,52
ФС-У 350-2,5	ОЗ 71.04.2-0350.025	350	2,5	490	974	850	16	33	270
ФС-У 50-4,0	ОЗ 71.04.2-0050.040	50	4,0	130	313	300	4	18	10,74
ФС-У 80-4,0	ОЗ 71.04.2-0080.040	80	4,0	160	370	350	8	18	19,6
ФС-У 100-4,0	ОЗ 71.04.2-0100.040	100	4,0	190	424	450	8	22	30,46
ФС-У 150-4,0	ОЗ 71.04.2-0150.040	150	4,0	250	562	500	8	26	58,5
ФС-У 200-4,0	ОЗ 71.04.2-0200.040	200	4,0	320	691	650	12	30	112,71
ФС-У 250-4,0	ОЗ 71.04.2-0250.040	250	4,0	385	802	750	12	33	186,6
ФС-У 300-4,0	ОЗ 71.04.2-0300.040	300	4,0	450	800	921	16	33	266,75
ФС-У 350-4,0	ОЗ 71.04.2-0350.040	350	4,0	510	1005	950	16	33	383,1

Технические параметры DN400-1000 мм по запросу.

Фильтр сетчатый ФС Тройниковый

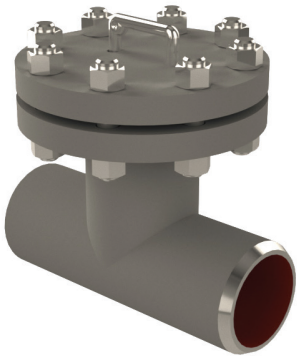

Серия и пример обозначения изделия и таблица фигур **ОЗ 71.05.1**
Технические условия ТУ 3742-004-96231033-2013

1. Назначение изделия.

Фильтра У-образные предназначенны для защиты элементов трубопроводных систем от попадания инородных частиц (ржавчины, окалины, металлической стружки и прочих механических частиц)**.**

2. Конструктивные особенности и описание.

Тип фильтра – У-образный. Установочное положение для фильтра Горизонтальное. Проходность- полнопроходной.

3. Техническая конструкция и преимущества

Внутри тройника с грязевиком и заглушкой установлен фильтрующий элемент. Конструкция фильтра пускового такова, что после завершения промывки трубопровода фильтрующий элемент можно вынуть, не производя демонтаж самого фильтра.

4. Общие сведения об изделии, **рабочая среда и условия эксплуатации**

Рабочая (проводимая) среда в зависимости от исполнения Жидкие и газообразные среды (вода, пар, нефтепродукты, газ)

Температурные условия фильтра т-образного в зависимости от типа, от -190 до плюс 600 С°

Климатическое исполнение У ХЛ УХЛ по ГОСТ 15151-69

Установочное положение для фильтра Горизонтальное

Направление подачи рабочей среды согласно указанного направления на изделии.

Присоединение к трубопроводу Приварной, фланцевый.

Наименование детали	Материал по ГОСТ		
	Климатическое исполнение ГОСТ 15151-69		
	У	ХЛ	УХЛ1
ФланецГОСТ 33259-2015	Сталь 20	Сталь 09Г2С	12Х18Н10Т
Заглушка фланцевая	Сталь 20	Сталь 09Г2С	12Х18Н10Т
Прокладка	ПОН-Б/ Ф4 АРМКО	ПОН-Б/ Ф4 АРМКО	ПОН-Б/ Ф4 АРМКО
Фильтрующий элемент	12Х18Н10Т	12Х18Н10Т	12Х18Н10Т
Корпус	Сталь 20	Сталь 09Г2С	12Х18Н10Т
Гайка	Сталь 40Х	Сталь 40Х	Сталь 40Х
Шпилька	Сталь 40Х	Сталь 40Х	

Условное обозначение	Номер чертежа	Условный диаметр Dn, мм.	Условное давление Pn, МПА	Длина – расчётная, мм.	Высота – расчётная, мм.
ФСТ-100	ОЗ 71.05.1-0100.16	100	1,6-6,3	320	350
ФСТ-150	ОЗ 71.05.1-0150.16	150	1,6-6,3	380	414
ФСТ-200	ОЗ 71.05.1-0200.16	200	1,6-6,3	440	477
ФСТ-250	ОЗ 71.05.1-0250.16	250	1,6-6,3	500	542
ФСТ-300	ОЗ 71.05.1-0300.16	300	1,6-6,3	540	560
ФСТ-350	ОЗ 71.05.1-0350.16	350	1,6-6,3	600	653
ФСТ-400	ОЗ 71.05.1-0400.16	400	1,6-6,3	640	706
ФСТ-500	ОЗ 71.05.1-0500.16	500	1,6-6,3	800	861
ФСТ-600	ОЗ 71.05.1-0600.16	600	1,6-6,3	900	966

Технические параметры DN700-1000 мм по запросу.

Фильтр сетчатый ФС Конусный

Серия и пример обозначения изделия и таблица фигур **ОЗ 71.03.2**

Технические условия ТУ 3742-004-96231033-2013

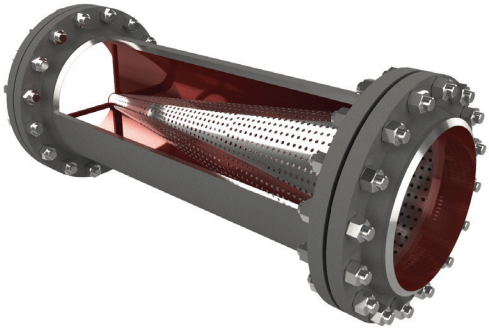

1. Назначение изделия.

Фильтра конусные предназначенны для защиты элементов трубопроводных систем от попадания инородных частиц (ржавчины, окалины, металлической стружки и прочих механических частиц).

2. Конструктивные особенности и описание.

Тип фильтра – Конусный. Установочное положение для фильтра Горизонтальное. Проходность- полнопроходной.

3. Техническая конструкция и преимущества

Внутри патрубка установлен фильтрующий элемент в виде конуса. Большая площадь фильтрующей поверхности, способствующая увеличению периодичности очистки либо замены фильтрующего элемента.

4. Общие сведения об изделии, **рабочая среда и условия эксплуатации** Рабочая (проводимая) среда в зависимости от исполнения Жидкие и газообразные среды (вода, пар, нефтепродукты, газ)

Температурные условия фильтра в зависимости от типа, от -190 до плюс 600 С°

Климатическое исполнение У ХЛ УХЛ по ГОСТ 15151-69

Установочное положение для фильтра Горизонтальное

Направление подачи рабочей среды согласно указанного направления на изделии.

Присоединение к трубопроводу Приварной, фланцевый, цапковый, муфтовый, резьбовой

Ру	Ду	Dтр	L	D	Масса	Номер чертежа
16	50	57	300	160	7,19	ОЗ 71.03.2-0050.016
	80	89	300	195	12,21	ОЗ 71.03.2-0080.016
	100	108	500	215	18,67	ОЗ 71.03.2-0100.016
	150	159	600	280	35,10	ОЗ 71.03.2-0150.016
	200	219	650	335	57,59	ОЗ 71.03.2-0200.016
	250	273	800	405	92,04	ОЗ 71.03.2-0250.016
	300	325	1100	460	145,03	ОЗ 71.03.2-0300.016
	350	377	1150	520	200,82	ОЗ 71.03.2-0350.016
	400	426	1250	580	266,09	ОЗ 71.03.2-0400.016
	500	530	1250	710	392,42	ОЗ 71.03.2-0500.016
	600	630	1300	840	496,10	ОЗ 71.03.2-0600.016
	700	720	1350	910	576,86	ОЗ 71.03.2-0700.016
	800	820	1400	1020	703,19	ОЗ 71.03.2-0800.016
	900	920	1450	1120	843,54	ОЗ 71.03.2-0900.016
	1000	1020	1500	1255	1044,16	ОЗ 71.03.2-1000.016
	1200	1220	1600	1485	1497,56	ОЗ 71.03.2-1200.016
25	50	57	300	160	7,44	ОЗ 71.03.2-0050.025
	80	89	300	195	12,88	ОЗ 71.03.2-0080.025
	100	108	500	230	21,02	ОЗ 71.03.2-0100.025
	150	159	600	300	39,67	ОЗ 71.03.2-0150.025
	200	219	650	360	63,98	ОЗ 71.03.2-0200.025
	250	273	800	425	100,67	ОЗ 71.03.2-0250.025

Ру	Ду	Dтр	L	D	Масса	Номер чертежа
	300	325	1100	485	157,03	ОЗ 71.03.2-0300.025
	350	377	1150	550	224,04	ОЗ 71.03.2-0350.025
	400	426	1250	610	292,48	ОЗ 71.03.2-0400.025
	500	530	1250	730	412,24	ОЗ 71.03.2-0500.025
	600	630	1300	840	535,22	ОЗ 71.03.2-0600.025
	700	720	1350	960	681,90	ОЗ 71.03.2-0700.025
	800	820	1400	1075	879,08	ОЗ 71.03.2-0800.025
	900	920	1450	1185	1016,95	ОЗ 71.03.2-0900.025
	1000	1020	1500	1315	1224,07	ОЗ 71.03.2-1000.025
	1200	1220	1600	1525	1571,50	ОЗ 71.03.2-1200.025
40	50	57	300	160	7,48	ОЗ 71.03.2-0050.040
	80	89	300	195	13,23	ОЗ 71.03.2-0080.040
	100	108	500	230	22,31	ОЗ 71.03.2-0100.040
	150	159	600	300	42,49	ОЗ 71.03.2-0150.040
	200	219	650	375	81,66	ОЗ 71.03.2-0200.040
	250	273	800	445	130,69	ОЗ 71.03.2-0250.040
	300	325	1100	510	212,95	ОЗ 71.03.2-0300.040
	350	377	1150	570	271,62	ОЗ 71.03.2-0350.040
	400	426	1250	655	383,41	ОЗ 71.03.2-0400.040
	500	530	1250	755	532,18	ОЗ 71.03.2-0500.040
	600	630	1300	890	705,86	ОЗ 71.03.2-0600.040
	700	720	1350	995	780,15	ОЗ 71.03.2-0700.040

Ру	Ду	Dтр	L	D	Масса	Номер чертежа
	800	820	1400	1135	1069,06	ОЗ 71.03.2-0800.040
	900	920	1450	1250	1318,72	ОЗ 71.03.2-0900.040
	1000	1020	1500	1360	1597,99	ОЗ 71.03.2-1000.040
	1200	1220	1600	1575	2071,52	ОЗ 71.03.2-1200.040
63	50	57	300	175	10,84	ОЗ 71.03.2-0050.063
	80	89	300	210	17,65	ОЗ 71.03.2-0080.063
	100	108	500	250	29,35	ОЗ 71.03.2-0100.063
	150	159	600	340	66,35	ОЗ 71.03.2-0150.063
	200	219	650	405	105,45	ОЗ 71.03.2-0200.063
	250	273	800	470	165,06	ОЗ 71.03.2-0250.063
	300	325	1100	530	258,20	ОЗ 71.03.2-0300.063
	350	377	1150	595	359,03	ОЗ 71.03.2-0350.063
	400	426	1250	670	489,20	ОЗ 71.03.2-0400.063
	500	530	1250	800	695,99	ОЗ 71.03.2-0500.063
	600	630	1300	925	927,59	ОЗ 71.03.2-0600.063
	700	720	1350	1045	970,71	ОЗ 71.03.2-0700.063
	800	820	1400	1165	1381,71	ОЗ 71.03.2-0800.063
	900	920	1450	1285	2424,03	ОЗ 71.03.2-0900.063
	1000	1020	1500	1415	2560,78	ОЗ 71.03.2-1000.063
	1200	1220	1600	1665	3306,77	ОЗ 71.03.2-1200.063
100	50	57	300	195	13,80	ОЗ 71.03.2-0050.100

Ру	Ду	Dтр	L	D	Масса	Номер чертежа
	80	89	300	230	22,88	ОЗ 71.03.2-0080.100
	100	108	500	265	37,21	ОЗ 71.03.2-0100.100
	150	159	600	350	85,00	ОЗ 71.03.2-0150.100
	200	219	650	430	144,14	ОЗ 71.03.2-0200.100
	250	273	800	500	239,52	ОЗ 71.03.2-0250.100
	300	325	1100	585	388,54	ОЗ 71.03.2-0300.100
	350	377	1150	655	516,84	ОЗ 71.03.2-0350.100
	400	426	1250	715	671,60	ОЗ 71.03.2-0400.100
160	50	57	300	195	14,49	ОЗ 71.03.2-0050.160
	80	89	300	230	23,77	ОЗ 71.03.2-0080.160
	100	108	500	265	38,59	ОЗ 71.03.2-0100.160
	150	159	600	350	88,90	ОЗ 71.03.2-0150.160
	200	219	650	430	155,11	ОЗ 71.03.2-0200.160
	250	273	800	500	256,66	ОЗ 71.03.2-0250.160
	300	325	1100	585	413,42	ОЗ 71.03.2-0300.160
200	50	57	300	210	23,55	ОЗ 71.03.2-0050.200
	80	108	300	290	57,52	ОЗ 71.03.2-0080.200
	100	133	500	360	116,02	ОЗ 71.03.2-0100.200
	150	194	600	440	206,40	ОЗ 71.03.2-0150.200
	200	245	650	535	353,91	ОЗ 71.03.2-0200.200
	250	325	800	670	696,34	ОЗ 71.03.2-0250.200

Предохранительный пружинный клапан (ППК)

Серия и примерное обозначение и таблица фигур: **ОЗ 17.38**

Технические условия: ТУ 3742-011-96231033-2016

1. Назначение изделия и применение

Предохранительный клапан (ПК) – трубопроводная арматура, защищающая от аварийного повышения давления, соответственно механического воздействия и разрушения, нефтехимическое и общепромышленное оборудование, а так же трубопроводы работающие под давлением, по средствам автоматического выпуска (сброса) избытка жидкой, паро и газообразной среды из системы и сосудов с давлением сверх установленного. Предохранительный клапан также должен обеспечивать прекращение сброса среды при восстановлении рабочего давления. Клапан работает непосредственно от рабочей среды и является арматурой «прямого действия», наряду с большинством конструкций защитной арматуры и регуляторами давления.

2. Конструктивные особенности по ГОСТ 31294-2005:

Номинальный диаметр от DN 10 до DN 300

Рабочая температура от 163К до 873К

3. Общие сведения об изделии, рабочая среда и условия эксплуатации

Рабочая среда: Жидкие и газообразные среды (вода, нефтепродукты, газ).

Установочное положение – согласно указанному направлению на изделии.

Тип присоединения: приварное, фланцевое, резьбовое.

Климатическое исполнение согласно ГОСТ 15151-69.

Температура среды до +350С°.

Давление номинальное 16-160 кгс/см2.

Герметичность затвора ГОСТ 9544-2015

№	Наименование детали	17с38нж	17лс38нж	17нж38нж
		Климатическое исполнение по ГОСТ 15151-69		
		У	ХЛ	УХЛ
1	Корпус	Сталь 20	09Г2С	12Х18Н10Т
2	Крышка	Сталь 20	09Г2С	12Х18Н10Т
3	Седло	20Х13	20Х13	12Х18Н10Т
4	Золотник	20Х13	20Х13	12Х18Н10Т
5	Шток	20Х13	20Х13	12Х18Н10Т
6	Гайка	40Х	40Х	40Х
7	Шпилька	40Х	40Х	40Х
8	Пружина	50ХФА	50ХФА	50ХФА

Тип	DN, мм, вход	PN, кгс/см², вход	DN, мм, выход	PN, кгс/см², выход	d_c, мм	F_c, мм²	α_1 газа	α_2 жидк.	H	L	L_1	Масса, не более, кг
СППК	50	16	80	6	30	706,5	0,6	0,1	600	130	155	26
СППКР	50	16	80	6	30	706,5	0,6	0,1	660	130	155	29
СППК	50	16	80	6	30	706,5	0,6	0,3	570	130	155	26
СППКР	50	16	80	6	30	706,5	0,6	0,3	595	130	155	29
СППК	50	16	80	6	33	854,9	0,8	0,5	570	130	155	26
СППКР	50	16	80	6	33	854,9	0,8	0,5	595	130	155	29
СППК	80	16	100	6	40	1256	0,6	0,1	690	150	175	37
СППКР	80	16	100	6	40	1256	0,6	0,1	740	150	175	40
СППК	80	16	100	6	40	1256	0,6	0,3	650	150	175	37
СППКР	80	16	100	6	40	1256	0,6	0,3	675	150	175	40
СППК	80	16	100	6	40	1256	0,8	0,5	650	150	175	37
СППКР	80	16	100	6	40	1256	0,8	0,5	675	150	175	40
СППК	100	16	150	16	48	1808	0,8	0,5	730	160	200	50
СППКР	100	16	150	16	48	1808	0,8	0,5	770	160	200	53
СППК	150	16	200	6	75	4415	0,8	0,4	860	205	230	91
СППКР	150	16	200	6	75	4415	0,8	0,4	940	205	230	94
СППК	200	16	300	6	142	15828	0,4	0,1	1000	280	320	176
СППКР	200	16	300	6	142	15828	0,4	0,1	1060	280	320	180

Клапан обратный приемный КП

Тип клапана и таблица фигур - **ОЗ 44.42.2**

Технические условия: ТУ 3742-001-96231033-2006

1. Назначение изделия.

Клапан обратный приемный КП применяется для автоматического предотвращения обратного потока в насосных установках на концах всасывающих среду трубопроводах. Устанавливаются данные клапаны перед насосным оборудованием на конце вертикального всасывающего трубопровода. На трубопровод данный клапан устанавливается сеткой в низ.

2. Конструктивные особенности и описание.

Проходность - полнопроходный. Антикоррозийное покрытие-порошковое

3. Рабочая среда:

Жидкие среды (вода, нефтепродукты)

4. Условия эксплуатации и климатическое исполнение

Эксплуатация соглано ГОСТ 15151-69

5. Показатели надежности

Гарантийный срок эксплуатации: 12 мес. по ГОСТ 22352 с момента ввода в эксплуатацию, но не более 36 мес. Гарантийная наработка: 1000 циклов в пределах гарантийного срока.

Полный средний ресурс, не менее: 20000 циклов

Наработка на отказ, не менее: 8000 циклов

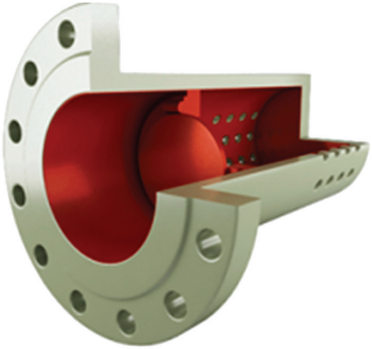

Ду	Ру, кгс/см^2	Номер чертежа	L1, мм	L, мм	D, мм	d1, мм	Уплотнит. материал	Гайка, М	Шпилька, мм	масса без КОФ	масса с КОФ
80	**16**	ОЗ 44.42.2-0080.016	209	265	195	78	ПОН-Б	16	100	8	14
100		ОЗ 44.42.2-0100.016	245	301	215	96	ПОН-Б	16	100	11	24
150		ОЗ 44.42.2-0150.016	316	379	280	146	ПОН-Б	20	110	28	42
200		ОЗ 44.42.2-0200.016	387	451	335	202	ПОН-Б	20	120	42	63
250		ОЗ 44.42.2-0250.016	397	468	405	254	ПОН-Б	24	130	57	95
300		ОЗ 44.42.2-0300.016	408	481	460	303	ПОН-Б	24	140	76	125

Изолирующее фланцевое соединение ИФС и СЗК

Тип и таблица фигур - **ОЗ 51.01.1**; **ОЗ 52.01.1**

Технические условия: ТУ 3742-003-96231033-2009

1. Назначение изделия.

По своему назначению изолирующее фланцевое соединение необходимо для исключения блуждающих токов в трубопроводах, поэтому является неотъемлемой составляющей трубопроводных систем.

2. Конструктивные особенности и описание.

Проходность - полнопроходный. Антикоррозийное покрытие-порошковое

3. Рабочая среда:

Жидкие среды, газ, вода, нефтепродукты

4. Условия эксплуатации и климатическое исполнение

Эксплуатация соглано ГОСТ 15151-69

5. Показатели надежности

Гарантийный срок эксплуатации: 12 мес. по ГОСТ 22352 с момента ввода в эксплуатацию, но не более 36 мес.

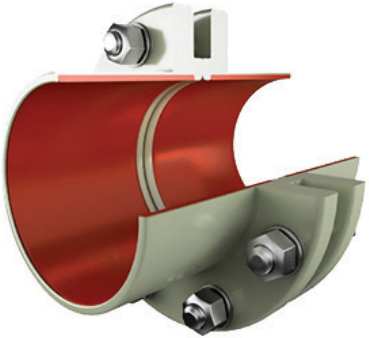

Ду	Ру, атм	Номер чертежа	L, мм	D, мм	d1, мм	масса
50	**16**	ОЗ 51.01.1-0050.016	104	160	49	4,8
80		ОЗ 51.01.1-0080.016	114	195	78	8,7
100		ОЗ 51.01.1-0100.016	114	215	96	10,4
150		ОЗ 51.01.1-0150.016	128	280	146	17,7
200		ОЗ 51.01.1-0200.016	130	335	202	25,5
250		ОЗ 51.01.1-0250.016	144	405	254	37,6
300		ОЗ 51.01.1-0300.016	146	460	303	48,6
350		ОЗ 51.01.1-0350.016	154	520	351	68,7
400		ОЗ 51.01.1-0400.016	164	580	398	92,9
500		ОЗ 51.01.1-0500.016	194	710	501	154,6
600		ОЗ 51.01.1-0600.016	194	840	602	219,5
700		ОЗ 51.01.1-0700.016	204	910	692	236,6
800		ОЗ 51.01.1-0800.016	204	1020	792	286,9
900		ОЗ 51.01.1-0900.016	234	1120	892	347,0
1000		ОЗ 51.01.1-1000.016	264	1255	992	451,3
50	**25**	ОЗ 51.01.1-0050.025	104	160	49	5,9
80		ОЗ 51.01.1-0080.025	118	195	78	9,6
100		ОЗ 51.01.1-0100.025	130	230	96	14,3
150		ОЗ 51.01.1-0150.025	150	300	146	27,2
200		ОЗ 51.01.1-0200.025	164	360	202	38,3
250		ОЗ 51.01.1-0250.025	164	425	254	56,1
300		ОЗ 51.01.1-0300.025	174	485	303	73,4
350		ОЗ 51.01.1-0350.025	184	550	351	102,7

Ду	Ру, атм	Номер чертежа	L, мм	D, мм	d1, мм	масса
400		ОЗ 51.01.1-0400.025	214	610	398	140,2
500		ОЗ 51.01.1-0500.025	214	730	500	198,8
600		ОЗ 51.01.1-0600.025	244	840	600	270,7
700		ОЗ 51.01.1-0700.025	264	960	690	374,9
800		ОЗ 51.01.1-0800.025	284	1075	790	470,6
900		ОЗ 51.01.1-0900.025	304	1185	892	573,4
1000		ОЗ 51.01.1-1000.025	314	1315	992	694,2
50	**40**	ОЗ 51.01.1-0050.040	104	160	48	5,9
80		ОЗ 51.01.1-0080.040	124	195	78	10,4
100		ОЗ 51.01.1-0100.040	144	230	96	16,2
150		ОЗ 51.01.1-0150.040	150	300	145	28,3
200		ОЗ 51.01.1-0200.040	184	375	200	54,5
250		ОЗ 51.01.1-0250.040	210	445	252	82,9
300		ОЗ 51.01.1-0300.040	238	510	301	125,3
350		ОЗ 51.01.1-0350.040	246	570	351	153,4
400		ОЗ 51.01.1-0400.040	284	655	398	234,1
500		ОЗ 51.01.1-0500.040	294	755	495	302,3
600		ОЗ 51.01.1-0600.040	294	890	595	411,0
700		ОЗ 51.01.1-0700.040	334	995	695	520,5
800		ОЗ 51.01.1-0800.040	394	1135	795	772,1
50	**63**	ОЗ 51.01.1-0050.063	128	175	47	9,9
80		ОЗ 51.01.1-0080.063	158	210	77	16,0
100		ОЗ 51.01.1-0100.063	168	250	94	23,9
150		ОЗ 51.01.1-0150.063	224	340	142	53,8

Ду	Ру, атм	Номер чертежа	L, мм	D, мм	d1, мм	масса
200		ОЗ 51.01.1-0200.063	234	405	198	81,3
250		ОЗ 51.01.1-0250.063	244	470	246	114,6
300		ОЗ 51.01.1-0300.063	254	530	294	155,4
350		ОЗ 51.01.1-0350.063	294	595	342	218,7
400		ОЗ 51.01.1-0400.063	324	670	386	303,8
500		ОЗ 51.01.1-0500.063	344	800	485	441,4
600		ОЗ 51.01.1-0600.063	374	925	585	609,9
700		ОЗ 51.01.1-0700.063	464	1045	685	692,4
50	**80/ 100**	ОЗ 51.01.1-0050.100	150	195	45	13,1
80		ОЗ 51.01.1-0080.100	188	230	75	22,4
100		ОЗ 51.01.1-0100.100	208	265	92	32,6
150		ОЗ 51.01.1-0150.100	264	350	136	74,3
200		ОЗ 51.01.1-0200.100	294	430	190	123,1
250		ОЗ 51.01.1-0250.100	334	500	236	186,8
300		ОЗ 51.01.1-0300.100	374	585	284	289,8
350		ОЗ 51.01.1-0350.100	404	655	332	390,7
400		ОЗ 51.01.1-0400.100	414	715	376	484,4
50	**160**	ОЗ 51.01.1-0050.160	164	195	45	14,0
80		ОЗ 51.01.1-0080.160	194	230	75	23,6
100		ОЗ 51.01.1-0100.160	214	265	92	34,8
150		ОЗ 51.01.1-0150.160	274	350	136	79,4
200		ОЗ 51.01.1-0200.160	304	430	190	136,5
250		ОЗ 51.01.1-0250.160	344	500	236	207,4

Ду	Ру, атм	Номер чертежа	L, мм	D, мм	d1, мм	масса
300		ОЗ 51.01.1-0300.160	384	585	284	320,4
50	**200**	ОЗ 51.01.1-0050.200	204	210	46	25,4
80		ОЗ 51.01.1-0080.200	278	290	80	61,3
100		ОЗ 51.01.1-0100.200	364	360	102	118,4
150		ОЗ 51.01.1-0150.200	394	440	150	210,9
200		ОЗ 51.01.1-0200.200	474	535	192	362,4
250		ОЗ 51.01.1-0250.200	614	670	254	714,1
50	**250**	ОЗ 51.01.1-0050.250	217	215,90	61,98	26,7
80		ОЗ 51.01.1-0080.250	249	244,35	90,68	64,4
100		ОЗ 51.01.1-0100.250	262	266,70	116,08	116,3
150		ОЗ 51.01.1-0150.250	357	311,15	170,69	212,2
200		ОЗ 51.01.1-0200.250	440	374,65	221,49	328,5

DN	PN, кгс/см²	Номер чертежа	L, мм	D, мм	Труба		Масса, кг
					Диаметр	Толщина стенки	
20	6	ОЗ 52.01.1-0020.006	410	90	25	4	1,9
25		ОЗ 52.01.1-0025.006	410	100	32	4	2,4
32		ОЗ 52.01.1-0032.006	410	120	38	4	3,4
40		ОЗ 52.01.1-0040.006	410	130	45	4	4,1
50		ОЗ 52.01.1-0050.006	460	140	57	4	5,1
65		ОЗ 52.01.1-0065.006	460	160	76	4	6,5
80		ОЗ 52.01.1-0080.006	470	185	89	4	8,8
100		ОЗ 52.01.1-0100.006	470	205	108	4	10,5
125		ОЗ 52.01.1-0125.006	480	235	133	4	13,8
150		ОЗ 52.01.1-0150.006	480	260	159	4	16,1
200		ОЗ 52.01.1-0200.006	490	315	219	4	22,1
250		ОЗ 52.01.1-0250.006	500	370	273	4	28,6
300		ОЗ 52.01.1-0300.006	500	435	325	4	36,3
350		ОЗ 52.01.1-0350.006	520	485	377	4	44,2
400		ОЗ 52.01.1-0400.006	520	535	426	4	52,0
500		ОЗ 52.01.1-0500.006	520	640	530	4	66,3
600		ОЗ 52.01.1-0600.006	520	755	630	4	84,5

DN	PN, кгс/см²	Номер чертежа	L, мм	D, мм	Труба		Масса, кг
					Диаметр	Толщина стенки	
(700)		ОЗ 52.01.1-0700.006	550		720	4	112,1
800		ОЗ 52.01.1-0800.006	550	975	820	4	136,4
20	10	ОЗ 52.01.1-0020.010	410	105	25	4	2,3
25		ОЗ 52.01.1-0025.010	410	115	32	4	2,9
32		ОЗ 52.01.1-0032.010	410	135	38	4	4,2
40		ОЗ 52.01.1-0040.010	410	145	45	4	5,1
50		ОЗ 52.01.1-0050.010	460	160	57	4	6,5
65		ОЗ 52.01.1-0065.010	460	180	76	4	8,9
80		ОЗ 52.01.1-0080.010	470	195	89	4	10,3
100		ОЗ 52.01.1-0100.010	470	215	108	4	12,7
125		ОЗ 52.01.1-0125.010	480	245	133	4	16,9
150		ОЗ 52.01.1-0150.010	480	280	159	4	20,6
200		ОЗ 52.01.1-0200.010	490	335	219	4	26,5
250		ОЗ 52.01.1-0250.010	500	390	273	4	34,5
300		ОЗ 52.01.1-0300.010	500	440	325	4	41,6
350		ОЗ 52.01.1-0350.010	520	500	377	4	50,8
400		ОЗ 52.01.1-0400.010	520	565	426	4	64,7

DN	PN, кгс/см²	Номер чертежа	L, мм	D, мм	Труба		Масса, кг
					Диаметр	Толщина стенки	
500		ОЗ 52.01.1-0500.010	520	670	530	4	82,3
600		ОЗ 52.01.1-0600.010	520	780	630	4	110,8
(700)		ОЗ 52.01.1-0700.010	550		720	4	157,6
800		ОЗ 52.01.1-0800.010	550	1010	820	4	202,4
20	16	ОЗ 52.01.1-0020.016	410	105	25	4	2,6
25		ОЗ 52.01.1-0025.016	410	115	32	4	3,5
32		ОЗ 52.01.1-0032.016	410	135	38	4	4,5
40		ОЗ 52.01.1-0040.016	410	145	45	4	5,6
50		ОЗ 52.01.1-0050.016	460	160	57	4	7,6
65		ОЗ 52.01.1-0065.016	460	180	76	4	10,1
80		ОЗ 52.01.1-0080.016	470	195	89	4	11,3
100		ОЗ 52.01.1-0100.016	470	215	108	4	14,3
125		ОЗ 52.01.1-0125.016	480	245	133	4	18,8
150		ОЗ 52.01.1-0150.016	480	280	159	4	22,9
200		ОЗ 52.01.1-0200.016	490	335	219	4	30,6
250		ОЗ 52.01.1-0250.016	500	405	273	4	42,2
300		ОЗ 52.01.1-0300.016	500	460	325	4	51,3

DN	PN, кгс/см²	Номер чертежа	L, мм	D, мм	Труба		Масса, кг
					Диаметр	Толщина стенки	
350		ОЗ 52.01.1-0350.016	520	520	377	4	64,8
400		ОЗ 52.01.1-0400.016	520	580	426	6	94,2
500		ОЗ 52.01.1-0500.016	520	710	530	6	154,2
600		ОЗ 52.01.1-0600.016	520	840	630	6	207,9
(700)		ОЗ 52.01.1-0700.016	550		720	6	226,3
800		ОЗ 52.01.1-0800.016	550	1020	820	6	274,8
20	25	ОЗ 52.01.1-0020.025	410	105	25	4	2,8
25		ОЗ 52.01.1-0025.025	410	115	32	4	3,5
32		ОЗ 52.01.1-0032.025	410	135	38	4	4,9
40		ОЗ 52.01.1-0040.025	410	145	45	4	6,0
50		ОЗ 52.01.1-0050.025	460	160	57	4	7,8
65		ОЗ 52.01.1-0065.025	460	180	76	4	9,7
80		ОЗ 52.01.1-0080.025	470	195	89	4	12,0
100		ОЗ 52.01.1-0100.025	470	230	108	4	16,6
125		ОЗ 52.01.1-0125.025	480	270	133	4	22,6
150		ОЗ 52.01.1-0150.025	480	300	159	4	27,6
200		ОЗ 52.01.1-0200.025	490	360	219	4	37,0

DN	PN, кгс/см^2	Номер чертежа	L, мм	D, мм	Труба		Масса, кг
					Диаметр	Толщина стенки	
250		ОЗ 52.01.1-0250.025	500	425	273	4	51,0
300		ОЗ 52.01.1-0300.025	500	485	325	6	71,4
350		ОЗ 52.01.1-0350.025	520	550	377	6	97,1
400		ОЗ 52.01.1-0400.025	520	610	426	8	132,0
500		ОЗ 52.01.1-0500.025	520	730	530	8	187,9
600		ОЗ 52.01.1-0600.025	520	840	630	8	245,3
(700)		ОЗ 52.01.1-0700.025	550		720	8	330,6
800		ОЗ 52.01.1-0800.025	550	1075	820	8	450,6

Вентиль игольчатый 15С(лс, нж)54БК

Технические условия: ТУ 3742-001-96231033-2006

1. Назначение изделия.

Применяются в качестве запорных и регулирующих устройств в трубопроводах.

2. Конструктивные особенности и описание.

Проходность - полнопроходный. Антикоррозийное покрытие-гальваническое цинкование. Тип присоединения: муфтовый, цапковый, муфтовый-цапковый, угловой.

3. Рабочая среда:

воздух, вода, пар, газ, углеводороды их жидкие и газовые смеси от -40°С до +425°С;

4. Условия эксплуатации и климатическое исполнение

Эксплуатация соглано ГОСТ 15151-69

5. Показатели надежности

Гарантийный срок эксплуатации: 18 мес. по ГОСТ 22352

Муфтовые 15с54бк Ду6 – Ду25								
Ру (МПа)	Ду (мм)	Резьба внутренняя				Размеры и вес		
		М серийно	Rc	G	NPT	L (мм)	H (мм)	Вес не более, (кг)
16, 25, 40	6	14*1.5	1/4	1/4	1/4	68	95	0,71
	10	16*1,5	3/8	3/8	3/8;			0,7
	15	20*1,5; 22*1,5	1/2	1/2	1/2			0,68
	20	26*1,5	¾	¾	¾	75	100	0,63
	25	33*1,5	1	1	1	85	105	0,67

Цапковый 15с54бк Ду15										
Ру (кг/см²)	Ду (мм)	Наименование запорного клапана	Резьба входной патрубок				Резьба выходного патрубка стяжной муфты	Размеры и вес		
			М (серийно)	Rc	G	NPT*		L (мм)	H (мм)	Вес не более (кг)
160	15	15с54бк	14x1,5	1/4	1/4	1/4	M20x1,5; (серийно) Rc	68	85	0,45
250			14x1,5	3/8	3/8	3/8				
400			20x1,5 20x1,5	1/2	1/2	1/2	1/2, G1/2, NPT1/2 (под заказ)			

Ру (кг/см²)	Ду (мм)	Наименование запорного клапана	Присоединения (наружная или внутренняя резьба по чертежу) входного и выходного патрубка*				Размеры и вес для варианта с Ду15		
			M (серийно)	Rc	G	NPT**	L (мм)	H (мм)	Вес не более (кг)
160	15	15с54бк угловой	14x1,5	1/4	¼	1/4	50	105	0,35
250			14x1,5	3/8	3/8	3/8			
400			20x1,5	1/2	1/2	1/2			
			20x1,5						

Клапан запорный 15с(лс,нж)22нж, 15с(лс,нж)52нж, 15с(лс,нж)57нж, 15с(лс,нж)65нж, 15с(лс,нж)67бк, 15с(лс,нж)68нж

Технические условия: ТУ 3742-001-96231033-2013

1. Назначение изделия.

Клапаны запорные предназначены для регулировки и перекрытия подачи газовых и жидких сред.

2. Конструктивные особенности и описание.

Проходность - полнопроходный. Антикоррозийное покрытие-гальваническое цинкование, порошковое покрытие.

3. Рабочая среда:

воздух, вода, пар, газ, углеводороды их жидкие и газовые смеси от -40°С до +425°С;

4. Условия эксплуатации и климатическое исполнение

Эксплуатация соглано ГОСТ 15151-69

5. Показатели надежности

Гарантийный срок эксплуатации: 18 мес. по ГОСТ 22352

Размеры и вес фланцевого клапана 15с(лс,нж)68нж

Pn (МПа)	Dn (мм)	Размеры			Вес не более, (кг)	
		L (мм)	L1 (мм)	H (мм)	С КОФ	Без КОФ
16	15	238	130	122	4,7	3,7
25	20	280	154	124	8,1	5,5
40	25	304	178	128	8,3	5,8

Опросный лист для подбора трубопроводной арматуры

Информация о заказчике

Объект, где будет установлена арматура_____
Предприятие_____
Контактное лицо_____
Телефон_____ e-mail_____

Информация о трубопроводе

Наружный диаметр трубопровода, мм_____
Толщина стенки трубопровода, мм_____
Материал трубопровода _____
Рабочее давление, кгс/см2 (МПа)_____
Рабочая среда_____
Особенности рабочей среды (примеси, абразивные частицы, агрессивные компоненты)_____
Температура рабочей среды минимум_____максимум _____
Период перепадов температуры (интервал времени)_____
Температура окружающей среды минимум_____максимум _____
Место установки (подземное, открытое или закрытое помещение)

_____

ФИЛЬТР СЕТЧАТЫЙ

Количество: _____

Тип арматуры _____

Наименование изделия _____

Номинальный размер (условный проход)DN, мм _____

Номинальное (условное)давление PN кгс/см2 (МПа) _____

Строительная длина: _____

Материал уплотнительного элемента: _____

Материал корпусных деталей: _____

Присоединение к трубопроводу: фланцевое, под приварку, иное

Наличие ответных фланцев: да нет

Исполнение фланцев (при фланцевом присоединении к трубопроводу)_____

Направление потока (аксиальное или по углом 90º) _____

Исполнение фильтра по направлению потока (по таблице 1)_____

Материал фильтрующего элемента (сетки) _____

Максимально допустимый перепад давления на чистом картридже (не более 50кПа)_____

Производительность фильтра (м3/час) _____

Минимальная величина улавливаемых частиц (мм)_____

Комплектация фильтра запасными кортриджами _____

Дополнительные условия _____

_____

ОПРОСНЫЙ ЛИСТ

Предприятие _____
Контактное лицо _____
Контактные данные _____e-mail _____
Объект, где будет установлена арматура _____

ОПРОСНЫЙ ЛИСТ

Тип арматуры _____
Наименование изделия _____
Номинальный размер (условный проход)DN,мм _____
Номинальное (условное)давление PN кгс/см2 (Мпа) _____
Строительная длина : _____
Температура рабочей среды от _____С до _____С
Температура без перепадов с перепадами в периодичность в ____ (подчеркнуть)
Температура окружающего воздуха от _____С до _____С
Тип рабочей среды: жидкая газообразная
Рабочая среда (% содержание составляющих) _____
Герметичность согласно ГОСТ Р 54808-2011: _____
Материал уплотнительного элемента: _____
Материал корпусных деталей: _____
Присоединение к трубопроводу: фланцевое под приварку межланцевое стяжное иное
Наличие ответных фланцев: да нет
Присоединительные размеры фланцев (если присоединение фланцевое) _____
Установка: материал трубопровода _____
Размер трубопровода DN _____
Горизонтально Вертикально Под углом_____г (нужное подчеркнуть)
Если замена, то взамен какого клапана устанавливается (Маркировка):
_____

КЛАПАН ОБРАТНЫЙ ПОВОРОТНЫЙ ИНСТРУКЦИЯ ПО ЭКСПЛУАТАЦИИ

Содержание:

1. Назначение изделия 1
2. Комплектность 1
3. Устройство и принцип работы 1
4. Монтаж и эксплуатация изделия 1
5. Условия монтажа 1
6. Условия эксплуатации 2
7. Условия транспортировки и хранения 2
8. Критерии вывода из эксплуатации 2
9. Утилизация 2

Настоящая документация является объединенным эксплуатационным документом и содержит сведения, необходимые для правильной и безопасной эксплуатации, а также для поддержания изделия в исправном состоянии.

1. Назначение изделия:

Клапан обратный предназначен для предотвращения обратного потока среды в жидком и газообразном состоянии. Изделие должно использоваться при давлении и температуре, не превышающих максимально допустимых значений.

0Клапан обратный - 1 шт.

Инструкция по эксплуатации и паспорт - 1 экз.

Примечание: запасные части и инструмент в комплект поставки не входят.

3. Устройство и принцип работы.

Клапан состоит из корпуса и компонентов. Имеет седловое уплотнение «металл-по-металлу».

Запирание/отпирание клапана производится за счет усилия, возникающего в результате подачи или возврата среды под давлением в рабочую полость захлопки (крышки). Возврат захлопки после открывания в исходное положение производится при уменьшение давления за счет силы тяжести захлопки.

Технические характеристики и габаритные размеры приведены в соответствующих технических описаниях (каталогах).

Надежная и качественная работа возможна только при корректном

подборе изделия, а также при монтаже в соответствии с нашими рекомендациями.

4. Монтаж и эксплуатация изделия.

К монтажу и эксплуатации изделия допускаются лица, прошедшие соответствующее обучение и инструктаж по технике безопасности. Арматуру и приводные устройства необходимо применять в соответствии с их назначением в части рабочих параметров, сред, условий эксплуатации, характеристик надежности и безопасности. Перед монтажом арматуру необходимо подвергнуть входному контролю и испытаниям в объёме, предусмотренном РЭ. Монтаж арматуры следует проводить с учетом требований безопасности в соответствии с РЭ. Установочное положение арматуры должно соответствовать указанному в РЭ. Строповку арматуры необходимо осуществлять за специально сделанные проушины, рым-болты, элементы конструкции или места крепления, указанные в КД. При погрузочно-разгрузочных работах следует соблюдать требования безопасности по ГОСТ 12.3.009. Арматура не должна испытывать нагрузок от трубопровода (при изгибе, сжатии, растяжении, кручении, перекосах, вибрации, неравномерности затяжки крепежа и т. д.). При необходимости должны быть предусмотрены опоры или компенсаторы, устраняющие нагрузку на арматуру от трубопровода. При предъявлении требований в части вибрации необходимо соблюдать требования ГОСТ 12.1.012. При приварке арматуры к трубопроводу необходимо обеспечить защиту внутренних полостей арматуры от попадания сварного грата и окалины.

При отсутствии монтажных проушин строповку производить мягкими стропами (полотенце) соблюдая меры предосторожности по смещению центра тяжести по Гост 12.3.009.

До начала монтажа необходимо произвести осмотр изделия. При обнаружении повреждений, дефектов, полученных в результате неправильной транспортировки или хранения, ввод изделия в эксплуатацию без согласования с продавцом не допускается.

5. Условия монтажа:

Перед установкой удалите транспортировочные фиксаторы крышки клапана.

Направление потока среды должно совпадать с указателем направления потока (стрелкой) на корпусе клапана. Приварку арматуры к трубопроводу

должен осуществлять обученный и аттестованный персонал.
Указатель направления потока должен находиться в верхней точке клапана.
Установка в вертикальном положении возможна только при направлении потока снизу вверх.
При необходимости заменить транспортировочные прокладки (ПОН-Б), на соответствующие рабочей среде и температуре.
Затяжку крепежных болтов необходимо осуществлять в соответствии с СТ ЦКБА 099. Момент затяжки фланцевого крепежа в соответствии с ГОСТ Р 52857.4-2007.
После запуска системы убедитесь в отсутствии протечек в местах присоединения.
При установке на кислород промыть изделие хладоном 141.

6. Условия эксплуатации:

Клапаны обратные не требуют постоянного ухода.
Периодически осматривайте клапан на предмет протечки среды в местах присоединения.
Не прикасайтесь к работающему изделию в связи с тем, что возможен нагрев поверхностей.
Перед началом технического обслуживания или демонтажем убедитесь, что изделие не находится под давлением и не имеет высокую температуру.
Не удаляйте с изделия ярлык с маркировкой и серийным номером.
При эксплуатации арматуры необходимо проводить ее техническое обслуживание, ремонты, диагностирование, периодические проверки и оценки безопасности, включая контроль технического состояния (обследование), по технологическим регламентам, принятым на объекте эксплуатации в соответствии с требованиями РЭ. Персонал, эксплуатирующий арматуру, должен иметь необходимую квалификацию, должен пройти инструктаж по охране труда, быть ознакомлен с инструкцией по ее эксплуатации и обслуживанию, иметь индивидуальные средства защиты, соблюдать требования пожарной безопасности. Организация обучения персонала правилам безопасности труда — по ГОСТ 12.0.004

7.Условия транспортировки и хранения:

Транспортировка должна осуществляться при температуре: -50…+50°С.
При транспортировке корпус изделия должен быть защищен от повреждений.

Условия хранения по группе 4 (Ж2) ГОСТ 15150-69.

Не допускается попадание посторонних предметов внутрь или падения изделия.

Изделие должно храниться в незагрязненном помещении и быть защищено от воздействия атмосферных осадков.

Клапаны, находящиеся на длительном хранении, подвергаются периодическому осмотру не реже одного раза в год. При нарушении консервации или при окончании срока консервации произвести переконсервацию. Для этого необходимо произвести расконсервацию наружных и внутренних поверхностей имеющих консервационную смазку. Протереть законсервированные поверхности чистой ветошью, смоченной растворителем уайт-спирит или нефрас и промыть горячей водой с последующим обдувом теплым воздухом.

Затем производится консервация, кроме изделий, предназначенных на «Кислород». Консервационную смазку наносить на обезжиренную чистую и сухую поверхность деталей. Все расконсервированные поверхности деталей должны быть покрыты тонким слоем консервационного масла К-17 ГОСТ 10877. Вариант зашиты – В3-1 по ГОСТ 9.014 Применяемые материалы и вещества не должны снижать надежность и безопасность клапанов. Проходные отверстия должны быть закрыты заглушками.

Погрузку, разгрузку, транспортирование и складирование клапанов необходимо проводить обученным персоналом с соблюдением требований безопасности.

Срок консервации - 3 года,

8. Критерии вывода из эксплуатации

1. Превышение допустимых норм протечки
2. Превышение ресурса указанного в паспорте на изделие.

9. Утилизация

Клапаны не являются источником опасности для окружающей среды и здоровья человека. Утилизация проводится согласно РД эксплуатирующего предприятия.

ДЛЯ ЗАМЕТОК

ДЛЯ ЗАМЕТОК